ООО «ППР ЭКСПЕРТ»

тел.: +7 (499) 181-84-59
сайт: pprexpert.ru
email: pprexpert1@gmail.com

Объект: «Гостиница с подземной автостоянкой, включая спортивно-рекреационный объект»

Адрес: г.Москва, Варшавское ш., вл.14, стр.8, вл.14, соор. 6,7.

ПРОЕКТ ПРОИЗВОДСТВА РАБОТ

на подготовительный период строительства

Шифр: 29/08 ППР-17

Генеральный директор Логвинов С.Ю.

Разработал Гречишников С.В.

Москва 2017г.

СОДЕРЖАНИЕ ПРОЕКТА

СОДЕРЖАНИЕ ПРОЕКТА 3

ПЕРЕЧЕНЬ РАБОТНИКОВ, КОТОРЫХ НЕОБХОДИМО ОЗНАКОМИТЬ С ППР 4

ГРАФИК ВЫХОДА НА РАБОТУ ЛИЦ ОТВЕТСТВЕННЫХ ЗА БЕЗОПАСНОЕ ПРОИЗВОДСТВО РАБОТ 5

СИТУАЦИОННЫЙ ПЛАН 6

1. ОБЛАСТЬ ПРИМЕНЕНИЯ 6

2. ПОРЯДОК УСТАНОВКИ ВРЕМЕННЫХ ОГРАЖДЕНИЙ 9

3. ПОРЯДОК РАЗМЕЩЕНИЯ ВРЕМЕННЫХ ОБЪЕКТОВ 10

4. ОПИСАНИЕ ВИДА, ОБЪЕМОВ И ПРОДОЛЖИТЕЛНОСТИ ПРОИЗВОДИМЫХ РАБОТ 11

5. ОПИСАНИЕ ТЕХНОЛОГИЧЕСКОЙ ПОСЛЕДОВАТЕЛЬНОСТИ ВЫПОЛНЕНИЯ РАБОТ 12

6. ОРГАНИЗАЦИОННО-ТЕХНОЛОГИЧЕСКАЯ СХЕМА ПРОИЗВОДСТВА РАБОТ 12

7. ОПИСАНИЕ МЕРОПРИЯТИЙ ПО ОБЕСПЕЧЕНИЮ БЕЗОПАСНОСТИ 15

8. ОПИСАНИЕ ХАРАКТЕРИСТИК И ТИПА ОГРАЖДЕНИЯ, ПЛАНИРУЕМОГО К ИСПОЛЬЗОВАНИЮ В ЗОНЕ ПРОВЕДЕНИЯ РАБОТ 17

9. ОПИСАНИЕ МЕРОПРИЯТИЙ ПО ВОССТАНОВЛЕНИЮ НАРУШЕННОГО БЛАГОУСТРОЙСТВА 18

10. МЕРОПРИЯТИЯ ПО БЕЗОПАСНОСТИ ТРУДА 18

11. ПРОТИВОПОЖАРНЫЕ МЕРОПРИЯТИЯ 25

12. ОХРАНА ОКРУЖАЮЩЕЙ СРЕДЫ И УТИЛИЗАЦИЯ СТРОИТЕЛЬНЫХ ОТХОДОВ 27

13. ЗАЩИТА ОТ ШУМА 27

Приложение: графическая часть.

1. Стройгенплан. М 1:500 — лист 1
2. Схема организации работ по монтажу временного ограждения М 1:200 — лист 2
3. Схема организации работ по устройству временной дороги М 1:200 — лист 3
4. Схема организации работ по монтажу бытовых помещений М 1:200 — лист 4
5. Схема организации работ по монтажу пункта мойки колес М 1:200 — лист 5
6. Схемы строповок. Таблицы масс грузов — лист 6
7. Календарный план производства работ. График потребности в строительных машинах — лист 7
8. Знаки. Конструкция сигнального ограждения — лист 8

Перечень работников, которых необходимо ознакомить с ППР

№ п.п.	Занимаемая должность	Фамилия, И.О.	Подпись
Лицо ответственное за безопасное производство работ			

Подп. и дата
Взам. инв. №
Инв. № дубл.
Подп. и дата
Инв. № подп

График выхода на работу лиц ответственных за безопасное производство работ

№ п.п	Фамилия	Должность								Смены

Ситуационный план

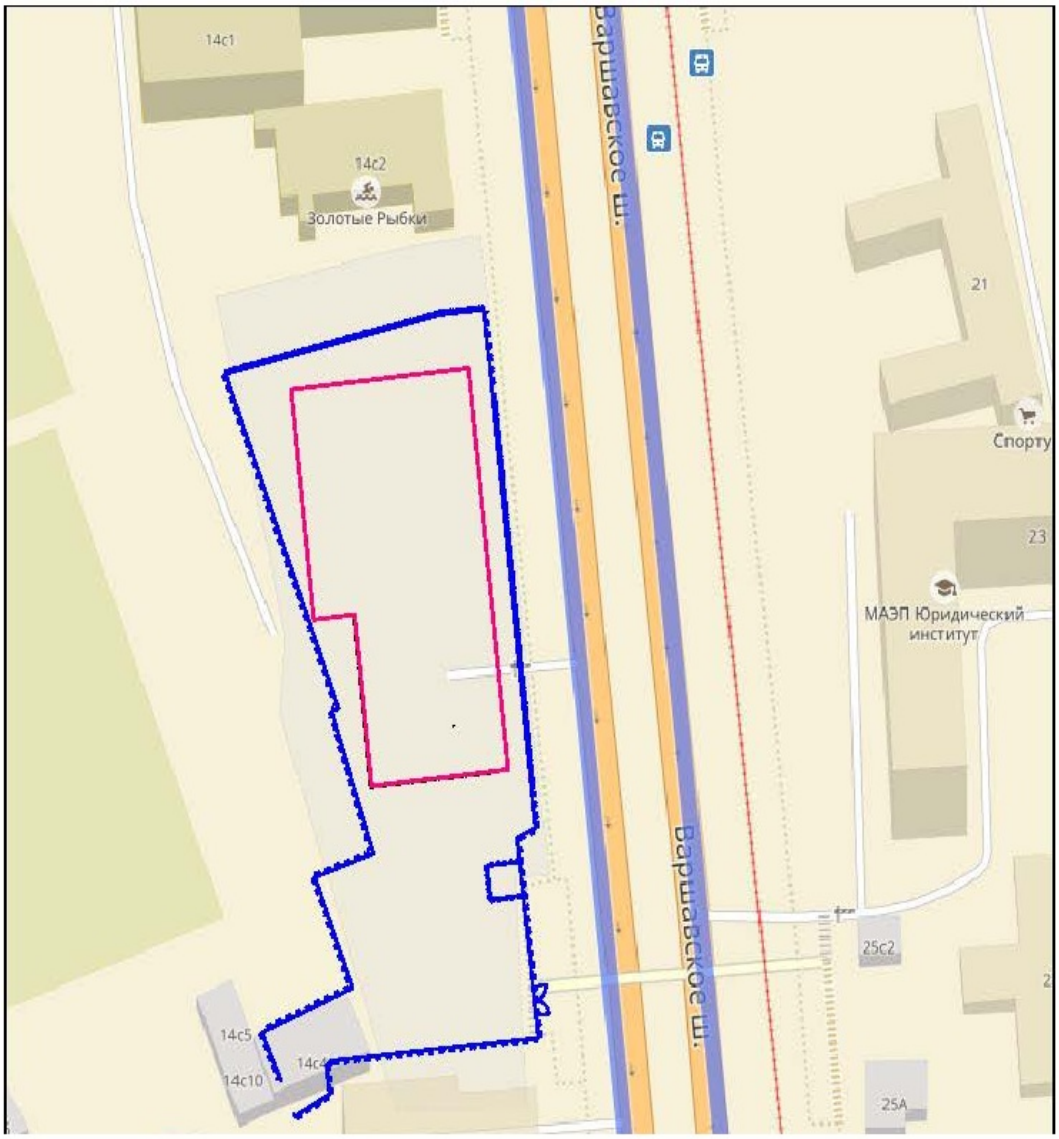

1. ОБЛАСТЬ ПРИМЕНЕНИЯ

1.1. Данный проект производства работ разработан на подготовительный период строительства на объекте: «Гостиница с подземной автостоянкой, включая спортивно-рекреационный объект», расположенная по адресу: г. Москва, Варшавское ш., вл. 14, стр. 8, вл. 14, соор. 6, 7.

1.2. Требования к содержанию и описанию места производства работ+

Производство строительно-монтажных работ на территории строящегося объекта следует осуществлять при выполнении следующих мероприятий:

- установление границы территории, выделяемой для производства;
- проведение необходимых подготовительных работ на выделенной территории.

Уборка и содержание мест производства работ осуществляется в соответствии с «Правилами санитарного содержания территорий, организации уборки и обеспечения чистоты и порядка в г. Москве, утвержденными Правительством Москвы».

Обустройство и содержание строительных площадок выполняется с соблюдением требований, указанных в СанПиН 2.2.3.1384-03 "Гигиенические требования к организации строительного производства и строительных работ".

Для строительных площадок и участков работ предусматривается общее равномерное освещение. Искусственное освещение строительных площадок и мест производства, строительных и монтажных работ внутри зданий должно отвечать требованиям строительных норм и правил для естественного и искусственного освещения.

Строительные машины оборудуются осветительными установками наружного освещения. В тех случаях, когда строительные машины не поставляются комплектно с осветительным оборудованием для наружного освещения, при проектировании электрического освещения предусматриваются установки наружного освещения, монтируемые на корпусах машин.

Электрическое освещение строительных площадок и участков подразделяется на рабочее, аварийное, эвакуационное и охранное.

Рабочее освещение предусматривается для всех строительных площадок и участков, где работы выполняются в ночное и сумеречное время суток, и осуществляется установками общего (равномерного или локализованного) и комбинированного освещения (к общему добавляется местное).

Освещенность, создаваемая осветительными установками общего освещения на строительных площадках и участках работ внутри зданий, должна быть не менее нормируемой, вне зависимости от применяемых источников света.

Эвакуационное освещение следует предусматривать в местах основных путей эвакуации, а также в местах проходов, где существует опасность травматизма. Эвакуационное освещение обеспечивается внутри строящегося здания освещенность 0,5 лк, вне здания - 0,2 лк.

Для осуществления охранного освещения следует выделять часть светильников рабочего освещения. Охранное освещение должно обеспечивать на границах строительных площадок или участков производства работ горизонтальную освещенность 0,5 лк на уровне земли или вертикальную на плоскости ограждения.

Исполнитель работ обязан систематически производить осмотр состояния мест производства работ и принимать меры по устранению выявленных нарушений, вывозу грунта, уборки отходов и мусора.

На месте производства работ сбор отходов (включая отходы строительства и сноса) и мусора осуществляется в контейнеры для сбора и временного хранения отходов и мусора и/или на оборудованных, специализированных площадках.

На месте производства работ запрещается захоронение мусора, отходов строительства и сноса, закапывание их в грунт или сжигание.

Не допускается вынос грунта (грязи) колесами автотранспорта за границы места производства работ.

Производственные и бытовые стоки, образующиеся при производстве работ, подлежат очистке, обезвреживанию и удалению в соответствии с временными техническими условиями эксплуатирующих организаций.

Для предотвращения поступления пыли в атмосферный воздух при проведении работ предпринимаются следующие меры:

1. При складировании сыпучих и пылевидных материалов применяются меры против их распыления в процессе погрузки и выгрузки.
2. Загрузочные воронки закрываются защитными кожухами.
3. Узлы пересыпки сыпучих материалов и другое технологическое оборудование с источниками пыления должны иметь надежное уплотнение.
4. За состоянием уплотнений и средствами, предотвращающими пыление, должен быть установлен периодический контроль. Замеченные неисправности должны ликвидироваться в кратчайшие сроки.
5. Для защиты от пыли территорий, прилегающих к строительным площадкам, ограждения строительных площадок могут быть оснащены сетками, обеспечивающими удержание строительной пыли.
6. В летний период, в жаркие дни для предотвращения пыления открытых участков территорий мест проведения работ осуществляется полив технической водой.

1.3. Основные нормативы и указания, используемые при разработке:

- СНиП 12-03-2001 «Безопасность труда в строительстве», ч.1;
- СНиП 12-04-2002 «Безопасность труда в строительстве», ч.2;
- СП 12-136-2002. «Безопасность труда в строительстве. Решения по охране труда и промышленной безопасности в проектах организации строительства и проектах производства работ» (утв. Постановлением Госстроя РФ от 17.09.2002 N 122)»
- ФНП приказ № 533 от 12.11.13 "Ростехнадзора";
- Правила противопожарного режима в Российской Федерации Утв. постановлением Правительства Р.Ф. от 25.04.12г. №390;
- Методические рекомендации о порядке разработки проектов производства работ грузоподъемными машинами и технологических карт погрузочно-разгрузочных работ. РД 11-06-2007;
- СНиП 3.01.04-87 «Приемка в эксплуатацию законченных строительством объектов. Основные положения»;

– СП 126.13330.2012. Свод правил. Геодезические работы в строительстве. Актуализированная редакция СНиП 3.01.03-84" (утв. Приказом Минрегиона России от 29.12.2011 N 635/1)
– Приказ Министерства труда и социальной защиты Российской Федерации от 28 марта 2014г. N 155н г. Москва "Об утверждении Правил по охране труда при работе на высоте";
– «Межотраслевыми правилами по охране труда (правила безопасности) при эксплуатации электроустановок» Приказ Минтруда России от 24.07.2013 N 328н.
– Постановления Правительства Москвы от 19 мая 2015 г. N 299-ПП "Об утверждении Правил проведения земляных работ, установки временных ограждений, размещения временных объектов в городе Москве"

1.4. Приказом по предприятию назначить:

– лицо, ответственное за безопасное производство работ;

2. ПОРЯДОК УСТАНОВКИ ВРЕМЕННЫХ ОГРАЖДЕНИЙ

Расположение ограждения обуславливается границей отведенного участка, а также в зависимости от условий проведения работ, места проведения работ, видов выполняемых работ.

Применяемые временные ограждения по функциональному назначению применяются:

1) Защитно-охранные, тип 3АП, предназначенные для предотвращения доступа посторонних лиц на территории, участки, в места проведения работ, а также для охраны материальных ценностей, размещенных на территориях, участках, в местах проведения работ. Ограждение представляет собой секции длиной 2400 мм с опорным ж.б. блоком специального сечения и ограждением из оцинкованного стального прутка.

Технические требования к ограждениям:

– ограждения должны соответствовать требованиям Постановления Правительства Москвы от 19 мая 2015 г. N 299-ПП "Об утверждении Правил проведения земляных работ, установки временных ограждений, размещения временных объектов в городе Москве";
– в ограждениях выполняются по типовым проектам ворота для проезда строительных и других машин и калитки для прохода людей;
– ограждения предусматриваются сборно-разборными с унифицированными элементами, соединениями и деталями крепления.

Ограждения мест производства работ должны иметь надлежащий вид: очищены от грязи, промыты, не иметь проемов, не предусмотренных проектом, поврежденных участков, отклонений от вертикали, посторонних наклеек, объявлений и надписей, обеспечивать безопасность дорожного движения. По периметру ограждений установлено освещение.

Ограждения и их конструкции должны окрашиваются красками, устойчивыми к неблагоприятным погодным условиям, а при повторном использовании - отремонтированы и окрашены заново.

Вблизи мест интенсивного движения пешеходов и транспорта для обеспечения безопасности их прохода и перемещения над ограждением устанавливается защитный козырек, а на тротуаре - настил для пешеходов, оборудованный перилами со стороны движения транспорта.

3. ПОРЯДОК РАЗМЕЩЕНИЯ ВРЕМЕННЫХ ОБЪЕКТОВ

К временным объектам относятся:

- бытовые и подсобные строения для временного размещения людей и организации их ра- боты, питания, бытового и медицинского обслуживания;
- временные дороги для организации движения транспорта в местах проведения работ;
- пункты мойки (очистки) колес автомобилей.

3.1. Бытовые помещения

Проектом предусматривается установка 21 контейнера после монтажа временного ограждения для производства работ основного периода:

- контейнеры размером 6.0x3.0x2.8(h) – в составе 21 шт: гардеробная - 10 шт; душевые – 2 шт; помещение для приема пищи – 1 шт; медпункт – 1 шт; ИТР – 2 шт; зал совещаний – 2 шт; санузел – 2 шт; пост охраны/диспечерская – 1 шт.

Бытовые строения устанавливаются из готовых конструкций заводского изготовления.

Технические требования к размещению бытовых строений:

- бытовые и производственные (складские) строения (сооружения) размещаются на свободной территории и не препятствуют движению транспорта и пешеходов;
- бытовые и производственные (складские) строения располагаются на спланированной площадке с отводом поверхностных вод;
- бытовые, производственные (складские) строения должны иметь надлежащий внешний вид, не иметь посторонних наклеек, объявлений, надписей, промыты, очищены от грязи, окрашены красками устойчивыми к неблагоприятным погодным условиям.

3.2. Временные дороги

Проектом предусматривается устройство временных дорог шириной 3,5-6 м. из дорожных плит по песчано-гравийному основанию толщ. 100 мм.

При обустройстве временных дорог выполняются следующие требования:

1) временные подъездные дороги имеют твердое покрытие из дорожных плит ПДП (толщ. 17 см);
2) временные подъездные дороги оборудуются необходимыми дорожными знаками, указателями и приспособлениями;
3) очищаются от грязи, снега и наледи (в зимний период).

3.3. Пункты мойки (очистки) колес автомобилей

Рабочий выезд со строительной площадки оборудуется пунктом мойки (очистки) колес автотранспорта.

Проектом предусматривается использование сертифицированного пункта мойки (очистки) колес автомобилей заводского изготовления с замкнутым циклом водооборота и утилизацией стоков «Мойдодыр-К4».

Пункт мойки колес оборудован двумя моечными пистолетами с рабочей длиной струи 10-12 м. Пропускная способность комплекта до 30 единиц транспорта в час. Комплект «Мойдодыр-К4» состоит из очистной установки, песколовки, погружного насоса, моечного насоса, двух моечных пистолетов, печки для обогрева насосного отсека (предотвращает вы- ход из строя насоса при температуре до-5 С), а также технологической схемы организации моечной площадки из дорожных плит (Заказчик не тратит дополнительных средств на при- обретение дорогостоящей эстакады).

В зимнее время при температуре воздуха ниже минус 5°С пункт мойки (очистки) колес автомобилей оборудуется компрессором для сухой очистки колес сжатым воздухом.

Установка мобильного моечного поста предусматривается с установкой на железобетонных плитах.

4. ОПИСАНИЕ ВИДА, ОБЪЕМОВ И ПРОДОЛЖИТЕЛНОСТИ ПРОИЗВОДИМЫХ РАБОТ

Настоящий проект разработан на осуществление следующих видов работ:

– установку защитно-охранного ограждения строительной площадки;
– монтаж пункта мойки колес;
– монтаж временных дорог;
– установка блок-контейнеров.

Объемы производимых работ

Таблица. 1

Наименование	Тип, размер	Ед. изм.	Кол-во
Монтаж временного ограждения	3АП(без козырька)	п.м	35
Монтаж временного ограждения	3АП(с козырьком)	п.м	160
Установка пункта мойки колес	«Мойдодыр-К4»	шт.	2
Монтаж заполнения сущ. ограждения		п.м	85
Подготовка основания		м2	977
Укладка дорожных плит		м2	977
Установка бытовых помещений		шт.	21

5. ОПИСАНИЕ ТЕХНОЛОГИЧЕСКОЙ ПОСЛЕДОВАТЕЛЬНОСТИ ВЫПОЛНЕНИЯ РАБОТ

Работы начинают вести установки временного защитно-охранного ограждения. Монтаж опорных железобетонных блоков ведется автомобильным краном КС-55713-1В (возможна замена на аналогичный по характеристикам) с «колес». Установка металлического каркаса и заполнения осуществляется вручную с применением средств малой механизации.

Далее предусматривается устройство временной дороги, бытового городка и пункта мойки колес. Установка временных объектов в проектное положение производится автомобильным краном КС-55713-1В (возможна замена на аналогичный по характеристикам) с «колес». Монтаж пункта мойки колес ведется с применением автотранспорта, оборудованного краном-манипулятором Palfinger PC 2300 B.

6. ОРГАНИЗАЦИОННО-ТЕХНОЛОГИЧЕСКАЯ СХЕМА ПРОИЗВОДСТВА РАБОТ

6.1. Монтаж временного ограждения

Работы по монтажу ограждения вести автомобильным краном КС-55713-1В (возможна замена на аналогичный по характеристикам).

Установка крана

До начала производства работ краном необходимо выполнить:

– освещение в местах погрузочно-разгрузочных работ — не менее 10 люкс; в местах монтажных работ – 30 люкс;

– в зоне работы крана установить стенды со схемами строповок и таблицей масс грузов;
– установить знаки безопасности;

При установке крана на следующую стоянку произвести переустановку склада СГЗП, стенда со схемами строповки, а также переустановить временное инвентарное ограждение.

Перемещение грузов при разгрузке и монтаже производить параллельно границе опасной зоны с удержанием от случайного разворота с помощью гибких оттяжек.

В опасной зоне запретить нахождение людей и складирование груза. Мероприятия по безопасной работе кранов выдать в качестве дополнения к производственным и должностным инструкциям обслуживающему грузоподъемные краны персоналу и инженерно-техническим работникам.

В зону производства работ закрыть доступ для посторонних лиц, непосредственно не связанных с производством работ, для чего перед началом работы крана по границе опасной зоны выставить сигнальное ограждение.

Перемещаемый груз на расстоянии за 7м до линии ограничения работы крана (размер от габарита груза) должен быть опущен на высоту 0,5м от встречающихся на пути препятствий и перемещается далее на минимальной скорости с сопровождением оттяжками.

После установки блоков монтажникам произвести монтаж стоек и панелей.

По завершению работ установить информационный стенд о строящемся объекте, знаки ограничения скорости по территории стройплощадки – 5км., транспортную схему движения автотранспорта. Выезд оборудовать пунктом мойки колес, а в зимнее время пунктом обдувки сжатым воздухом. Сбор отработанной воды производить в бак-отстойник с последующим вывозом спецавтотранспортом.

6.2. Устройство временных дорог

Проектом организации строительства предусмотрено устройство временных дорог из плит ПДП шириной 3,5-6 м. на песчано-гравийном основании толщиной 100мм.

До начала работ по устройству временной дороги необходимо выполнить вертикальную планировку с уплотнением грунта.

Укладка плит ведется «с колес» автомобильным краном КС 55713-1В (возможна замена аналогичный по характеристикам).

Установка крана

До начала производства работ краном необходимо выполнить:
– освещение в местах погрузочно-разгрузочных работ — не менее 10 люкс; в местах монтажных работ - 30 люкс;
– в зоне работы крана и на площадке складирования установить стенды со схемами строповок и таблицей масс грузов;

– установить знаки безопасности, знак №3 по границе опасной зоны, знак №2 по линии ограничения зоны обслуживания крана;

Кран работает:

– при погрузо-разгрузочных работах. С ограничением высоты подъема крюка 10м, с опасной зоной 3м. Максимальный вылет - 15м;
– при монтаже. С ограничением высоты подъема крюка 10м, с опасной зоной 2м. Максимальный вылет - 15м.;

Перемещение грузов при разгрузке и монтаже производить параллельно границе опасной зоны с удержанием от случайного разворота с помощью гибких оттяжек.

В опасной зоне запретить нахождение людей и складирование груза. Мероприятия по безопасной работе кранов выдать в качестве дополнения к производственным и должностным инструкциям обслуживающему грузоподъемные краны персоналу и инженерно-техническим работникам.

В зону производства работ закрыть доступ для посторонних лиц, непосредственно не связанных с производством работ, для чего перед началом работы крана по границе опасной зоны выставить сигнальное ограждение.

Перемещаемый груз на расстоянии за 7м до линии ограничения работы крана (размер от габарита груза) должен быть опущен на высоту 0,5м от встречающихся на пути препятствий и перемещается далее на минимальной скорости с сопровождением оттяжками.

Щели между плитами засыпать песком.

6.3. Установка временных бытовых помещений

Проектом организации строительства предусмотрена установка блок-контейнеров в два этажа.

В качестве опорных подкладок под контейнеры использовать деревянный брус сечением 150х150мм, установленные с шагом 3,0м. Высота установки контейнера от поверхности земли должна быть не менее 150мм. (вентилируемое пространство).

Установка блок-контейнеров ведется «с колес» автомобильным краном КС 55713-1В (возможна замена аналогичный по характеристикам).

Установка крана

До начала производства работ краном необходимо выполнить:

– освещение в местах погрузочно-разгрузочных работ — не менее 10 люкс; в местах монтажных работ - 30 люкс;
– в зоне работы крана и на площадке складирования установить стенды со схемами строповок и таблицей масс грузов;

– установить знаки безопасности, знак №3 по границе опасной зоны, знак №2 по линии ограничения зоны обслуживания крана.

Кран работает:

– при погрузо-разгрузочных работах. С ограничением высоты подъема крюка 10м, с опасной зоной 4м. Максимальный вылет - 11м.;
– при монтаже. С ограничением высоты подъема крюка 10м, с опасной зоной 5м. Максимальный вылет - 11м.

Перемещение грузов при разгрузке и монтаже производить параллельно границе опасной зоны с удержанием от случайного разворота с помощью гибких оттяжек.

В опасной зоне запретить нахождение людей и складирование груза. Мероприятия по безопасной работе кранов выдать в качестве дополнения к производственным и должностным инструкциям обслуживающему грузоподъемные краны персоналу и инженерно-техническим работникам.

В зону производства работ закрыть доступ для посторонних лиц, непосредственно не связанных с производством работ, для чего перед началом работы крана по границе опасной зоны выставить сигнальное ограждение.

Перемещаемый груз на расстоянии за 7м до линии ограничения работы крана (размер от габарита груза) должен быть опущен на высоту 0,5м от встречающихся на пути препятствий и перемещается далее на минимальной скорости с сопровождением оттяжками.

6.4. Монтаж установки мойки колес

Автомобиль установить с привязкой к краю временной дороги 1750мм. Стропальщикам застропить установку на крюк крана-манипулятора, закрепить оттяжки. Подать резервуар к месту монтажа, сопровождая его оттяжками.

Кран манипулятор работает с максимальным вылетом 3м. Опасная зона принята равной 2м.

6.1. Монтаж эстакады

Сборка эстакады осуществляется вручную по схеме монтажа завода изготовителя. После сборки эстакады произвести подключение элементов пункта мойки колес между собой.

7. ОПИСАНИЕ МЕРОПРИЯТИЙ ПО ОБЕСПЕЧЕНИЮ БЕЗОПАСНОСТИ

Для защиты от проникновения посторонних людей и животных на участок производства работ, предусматривается выполнение следующих мероприятий:

- установить ограждение строительной площадки;
- вход внутрь строительной площадки оборудовать КПП согласно СП 132.13330.2011;

- «Обеспечение антитеррористической защищенности зданий и сооружений. Общие требования проектирования»;
- для охраны объекта в период работ привлечь ЧОП по договору подряда.

Руководитель работ по разборке должен лично убедиться в отсутствии людей внутри разбираемого помещения и в зоне возможного обрушения конструкций.

Для прохода рабочих вдоль разбираемых конструкций необходимо определить место, вывесить плакаты с запрещением доступа к месту производства работ лиц, не имеющих отношения к производимым работам.

Предусматривается установка временного ограждения двух типов при производстве строительно-монтажных работ. По мере производства работ производится переустройство ограждения.

Ограждения по функциональному назначению подразделяются на:

– защитные - предназначенны для предотвращения доступа посторонних лиц на территории и участки с опасными и вредными производственными факторами;
– сигнальные - предназначенны для предупреждения о границах территорий и участков с опасными и вредными производственными факторами.

О моменте разбора здания или сооружения должны быть оповещены все лица, находящие- ся на стройплощадке.

При производстве работ запрещается проезд машин и механизмов ближе 1м от кроны деревьев, не попадающих в полосу расчистки. При невозможности выполнения этого требования в пределах установленной зоны должно быть уложено специальное защитное покрытие.

Существующие (сохраняемые) на стройплощадке деревья защищаются от случайного повреждения на весь срок строительства (ствол заключается в короб из досок, изгородь огораживается металлическим сетчатым забором). Запрещается использование деревьев для подвески электрокабелей, осветительной арматуры и пр.

С целью защиты корневой системы деревьев необходимо устройства засыпки поверхности земли. Для засыпки пригодны крупнозернистый песок, гравелистые или щебенистые грунты без вредных примесей.

Срезы ветвей производят в случае необходимости вблизи ствола. Поверхности среза ветвей, а также корней, должны быть обработаны специальными составами против заражения. В целях сохранения деревьев в зоне производства работ не допускается: забивать в стволы деревьев гвозди, штыри и др. для крепления знаков, ограждений, проводов и т.п.; привязывать к стволам или ветвям проволоку для различных целей; закапывать или забивать столбы, колья, сваи в зоне активного развития деревьев; складывать под кроной дерева материалы, конструкции, ставить строительные машины и грузовые автомобили. В зоне радиусом 10м от ствола не допускается: сливать горючесмазочные материалы; устанавливать работающие машины; складировать на земле химиче-

ски активные вещества (соли, удобрении, ядохимикаты). Стволы деревья должны обшиваться пиломатериалами на высоту 2м.

Все рабочие места в рабочее время должны быть освещены по установленным нормам. На строительных площадках, где расположены действующее оборудование и механизмы, в зоне производства работ, опасных местах, следует вывешивать предупредительные знаки, надписи, плакаты.

8. ОПИСАНИЕ ХАРАКТЕРИСТИК И ТИПА ОГРАЖДЕНИЯ, ПЛАНИРУЕМОГО К ИСПОЛЬЗОВАНИЮ В ЗОНЕ ПРОВЕДЕНИЯ РАБОТ

Типы ограждений, планируемые к использованию в зоне проведения работ, определяются согласно Постановлению Правительства Москвы от 19 мая 2015 г. N 299-ПП "Об утверждении Правил проведения земляных работ, установки временных ограждений, размещения временных объектов в городе Москве".

Классификация ограждений объектов строительства принята в зависимости от условий проведения и видов строительных и ремонтных работ.

Временные ограждения по функциональному назначению подразделяются на:

1) сигнальные, предназначенные для предупреждения о границах участка, территории, места проведения работ, "Тип 1";
2) защитные, предназначенные для предотвращения доступа посторонних лиц на участки, территории, в места проведения работ, "Тип 2";
3) защитно-охранные, предназначенные для предотвращения доступа посторонних лиц на территории, участки, в места проведения работ, а также для охраны материальных ценностей, размещенных на территориях, участках, в местах проведения работ, "Тип 3".

В ППР предусматриваются к использованию:

– защитно-охранное ограждение, тип 3 АП с заполнением из оцинкованного стального прутка.

Тип по конструктивному решению в соответствии с условием проведением работ (на свободной от застройки территории) и по видам строительных и ремонтных работ (на объектах со стационарными ограждения, являющимися зоной проведения строительно - монтажных работ) – А, прозрачный тип ограждения, вариант применяемых материалов - 3.

Технические характеристики:

– длина секции - 2 (2,4) метра;
– высота опор - без козырька 2 метра, с козырьком (барьером безопасности) 2,81 метра;
– форма панелей - прямоугольная,
– тип панелей – безрамный,

Цветовое решение с заполнением из перфорированного профлиста или металлического листа с мелкой перфорацией:

- сварная рама (цвет темно-серый) RAL 7016;
- решетка из металических прутьев (цвет светло серый) RAL 7016;
- сплошной металический профлист (песочно-серый) RAL 7042.

9. ОПИСАНИЕ МЕРОПРИЯТИЙ ПО ВОССТАНОВЛЕНИЮ НАРУШЕННОГО БЛАГОУСТРОЙСТВА

При подготовке объекта к сдаче необходимо выполнить полный комплекс работ по вертикальной планировке, благоустройству территории и восстановлению внеплощадочных участков дорог, используемых в период строительства.

Комплексное восстановление нарушенного благоустройства производится в объеме в соответствии с рабочим проектом.

Так же должны соблюдаться требования по охране окружающей среды содержатся в ГОСТ 17.1.3.13-86 «Охрана природы. Гидросфера. Общие требования к охране поверхностных вод загрязнения», ГОСТ 17.4.3.02-85 «Охрана природы. Почва. Требования к охране плодородного слоя почвы при производстве земляных работ», ГОСТ 17.5.3.04-83 «Охрана природы. Земли. Общие требования к рекультивации земель ».

10. МЕРОПРИЯТИЯ ПО БЕЗОПАСНОСТИ ТРУДА

10.1 Общие положения

При производстве работ должны соблюдаться требования охраны труда согласно СНиП 12-03-01, государственных стандартов ССБТ, проекта производства работ, технологических карт, карт трудовых процессов и инструкций, утвержденных главным инженером строительной организации, производящей указанные работы.

Ответственность за соблюдение требований безопасности при эксплуатации машин, электро- и пневмоинструмента и технологической оснастки возлагается:

- за техническое состояние машин, инструмента, технологической оснастки, включая средства защиты, - на организацию (лицо), на балансе (в собственности) которой они находятся, а при их передаче во временное пользование (аренду) - на организацию (лицо), определенную договором;
- за выполнение требований безопасного производства работ - на организации, выполняющие работы в штате которых состоят работающие или которыми привлекаются к работе.

Рабочие при производстве работ должны иметь удостоверение на право производства конкретного вида работ, а также пройти инструктаж по безопасности труда в соответствии с требованиями ГОСТ 12.0.004-2015.

Допуск рабочих к выполнению работ разрешается только после их ознакомления (под роспись) с технологической картой, проектом производства работ и, в случае необходимости, с требованиями, изложенными в наряде-допуске на производство работ повышенной опасности.

К самостоятельным работам расположенным ближе 2 м от перепада по высоте на 1,8 м и более допускаются лица (рабочие и инженерно-технические работники) не моложе 18 лет, прошедшие медицинский осмотр и признанные годными, имеющие стаж верхолазных работ не менее одного года и тарифный разряд не ниже 3-го. Рабочие, впервые допускаемые к работам, в течение одного года должны работать под непосредственным надзором опытных рабочих, назначенных приказом руководителя организации. При выполнении работ основным средством, предохраняющим работающих от падения с высоты, является предохранительный пояс.

При организации строительной площадки, размещении участков работ, рабочих мест, проездов строительных машин и транспортных средств, проходов для людей следует установить опасные для людей зоны, в пределах которых постоянно действуют или потенциально могут действовать опасные производственные факторы, обозначить их знаками безопасности, сигнальными ограждениями и надписями установленной формы.

При организации производства работ в темное время суток или в затемненных местах администрация должна обеспечить освещение рабочих мест, проездов и проходов к ним в соответствии с ГОСТ 12.1.046-2014. Освещенность должна быть равномерной, без слепящего действия осветительных приспособлений на работающих.

Рабочие места, в зависимости от условий работ и принятой технологии производства работ, должны быть обеспечены согласно нормокомплектам технологической оснасткой, а также средствами связи и сигнализации.

Подача материалов на рабочие места должна осуществляться в технологической последовательности, обеспечивающей безопасность работ.

Складировать материалы на рабочих местах следует так, чтобы они не создавали опасности при выполнении работ и не стесняли проходы.

Нахождение рабочих, работающих в местах, расположенных ближе 2 м от перепада по высоте на 1,8м и более, допускается при условии использования страховочных поясов.

Средства подмащивания должны иметь ровные рабочие настилы с зазором между досками не более 5мм, а при расположении настила на высоте 1,8м и более - ограждения и бортовые элементы. Соединения щитов настилов внахлестку допускается только по их длине, причем концы стыкуемых элементов должны быть расположены на опоре и перекрывать ее не менее чем на 0,2м в каждую сторону.

Ширина опасной зоны возводимого в опалубке сооружения зависит от местных условий и определяется проектом. Проходы внутри сооружения и около него в пределах опасной зоны должны быть перекрыты навесом и снабжены боковыми ограждениями.

Линейные инженерно-технические работники обязаны периодически, не реже одного раза в год, проходить проверку знания ими правил техники безопасности и производственной санитарии с учетом характера выполняемых работ.

Проверку знаний осуществляет комиссия, назначенная руководителем строительно-монтажной организации с оформлением записи в журнале регистрации и в удостоверении, выдаваемом под расписку экзаменуемому.

Руководители организаций должны быть аттестованы на знание норм и правил техники безопасности в экспертных комиссиях, организованных территориальными органами государственной экспертизы условий труда.

10.2 Требования безопасности при работе крана

При производстве работ с применением грузоподъемных кранов должны соблюдаться следующие требования безопасности:

- краном могут быть подняты и перемещены только те грузы, масса которых не превышает грузоподъемности крана;
- перемещение груза неизвестной массы разрешается только после того, как определена фактическая его масса. Оценивать массу груза с помощью приборов безопасности крана не допускается;
- перемещение грузов, для которых не разработаны схемы строповки, должно производиться в присутствии и под непосредственным руководством лица, ответственного за безопасное производство работ кранами;
- груз или грузозахватное приспособление при горизонтальном перемещение краном должны быть предварительно подняты не менее чем на 500мм выше встречающихся на пути предметов;
- перемещение мелкоштучных грузов должно производиться в специально предназначенной для этого таре, загрузка тары должна быть не менее, чем на 100мм ниже бортов тары. При этом должна исключаться возможность выпадения отдельных грузов из тары;
- транспортное средство, поданное под разгрузку (загрузку) должно быть заторможено, а под колеса должны быть подложены тормозные башмаки;
- погрузка груза в транспортное средство должна производиться таким образом, чтобы не нарушалось его равновесие, а также обеспечивалась возможность безопасной строповки при разгрузке;
- в процессе производства работ крановщик обязан подавать звуковой сигнал перед началом каждой рабочей операции по перемещению груза, ГЗП или крюка крана;

– в процессе производства работ крановщик должен выполнять команды только стропальщика или руководителя работ. Исключение составляет только команда «Стоп», которую могут подавать любые лица, заметившие опасность;
– в процессе производства работ лицо, ответственное за безопасное производство работ кранами, должно с периодичностью 1 раз в 3 часа проверять условия окружающей среды с целью предотвращения работы крана при температуре и скорости ветра, превышающих допустимые для данного крана;
– по окончании работ или перерыве грузозахватный орган крана должен быть освобожден от груза, а стрела крана должна быть переведена в транспортное положение.

При производстве работ с применением грузоподъемных кранов не допускается:

– нахождение людей возле работающего стрелового крана во избежание зажатия их между поворотной и неповоротной частями крана;
– перемещение груза при нахождении рядом с ним или под ним людей. Стропальщик может находиться возле груза во время его подъема или опускания, если груз находиться на высоте не более 1000мм от уровня пола;
– перемещение груза, находящегося в неустойчивом положении;
– перемещение людей или груза с находящимися на нем людьми;
– подъем груза, засыпанного землей или примерзшего к земле, заложенного другими грузами, укрепленного болтами или залитого бетоном;
– подъем груза, защемленного другими грузами;
– подтаскивание груза крюком крана при наклонном положении грузового каната;
– освобождение с помощью крана защемленных ветвей строп;
– оттягивание груза при подъеме или опускании, а также при перемещении;
– выравнивание перемещаемого груза руками, а также поправка строп на весу;
– пользование концевыми выключателями в качестве рабочих органов для автоматической остановки механизмов;
– работа при отключенных или неисправных приборах безопасности и тормозах;
– перемещение грузов над перекрытиями, под которыми размещены помещения, где могут находиться люди;
– опускать груз на транспортное средство или поднимать груз с него при нахождении людей в кузове или кабине;
– нахождение людей между поднимаемым (опускаемым) грузом и стеной или колонной здания, штабелем, транспортным средством, оборудованием и т.п.;
– поднимать груз неизвестной массы;
– поднимать груз с поврежденными строповочными узлами (петлями, рым-болтами и т.п.);
– оставлять груз на крюке крана продолжительное время;

– включение механизмов крана при нахождении людей на кране вне его кабины (на галерее, в машинном помещении, на стреле, башне, противовесе и т.п.). Исключение допускается для лиц, ведущих осмотр и регулировку механизмов, электрооборудования и приборов безопасности. В этом случае механизмы должны включаться по сигналу лица, производящего осмотр;
– посадка в тару, поднятую краном, и нахождение в ней людей;
– нахождение людей под стрелой крана при ее подъеме и опускании без груза.

10.3 Техника безопасности при работе ручным и электрическим инструментом

Перед началом работ необходимо проверить рабочий инструмент. Запрещается работать неисправным инструментом.

Администрация обязана не допускать выдачи и применения неисправного, изношенного и не соответствующего работе инструмента.

Переносный электрифицированный инструмент (дрели, гайковерты, метчики, пилы, шлифовальные машинки, паяльники) может применяться лишь при условии полной его исправности и на напряжение не свыше 36В.

В виде исключения может быть допущено применение электрифицированного инструмента на напряжение до 220 в включительно при соблюдении следующих требований:
– наличия надежного заземления корпуса инструмента;
– применения при работе резиновых перчаток, диэлектрических галош или резинового коврика.

Заземление корпуса электрифицированного инструмента должно быть выполнено проводом достаточного сечения, имеющим отличительное обозначение или расцветку и подключением к корпусу с помощью болта или клеммы.

Переносной электрифицированный инструмент с напряжением свыше 36В должен выдаваться в работу комплексно с индивидуальными защитными приспособлениями (резиновые перчатки, диэлектрические галоши или резиновый коврик).

Электрифицированный инструмент должен иметь шланговый провод и включаться в сеть с помощью штепсельных соединений.

Штепсельные соединения на напряжение 12В и 36В должны иметь отличительную окраску и устройства от штепсельных соединений на напряжение 127—220В.

К работе с электрифицированным и пневматическим инструментом допускаются только рабочие, прошедшие соответствующее обучение.

Электрифицированный и пневматический инструмент должен иметь паспорт и ежемесячно испытываться и проверяться квалифицированным персоналом с записью результатов проверки в журнал. Неисправный инструмент должен немедленно изыматься из работы для ремонта.

Кабель в месте ввода в электроинструмент должен быть защищен от истираний и перегибов эластичной трубкой из изоляционного материала. Трубка должна быть закреплена в корпусных

деталях электроинструмента и выступать из них на длину не менее пяти диаметров кабеля. Закрепление трубки на кабеле вне инструмента запрещается.

Перед началом работы инструментом следует:

- проверить исправность кабеля и штепсельной вилки, целостность изоляционных деталей корпуса, рукоятки и крышек щёткодержателей, наличие защитных кожухов и их исправность;
- проверить четкость работы выключателя на холостом ходу;
- выполнить (при необходимости) тестирование устройства защитного отключения;
- у электроинструмента класса I, должна быть проверена исправность цепи заземления между его корпусом и заземляющим контактом штепсельной вилки.

Подключение вспомогательного оборудования (тр-ра, защитно-отключающего устройства, электроинструмента) к сети разрешается электротехническому персоналу с группой электробезопасности не ниже III.

Во время работы электродрель следует установить на обрабатываемом материале, упе-реть сверлом в размеченную точку и после этого включить дрель. При работе длинными сверлами выключить дрель нужно до момента полного просверливания отверстия.

Удалять стружку или опилки руками во время работы инструмента запрещается. Стружку следует удалять после полной остановки электроинструмента специальными крючками или щетками.

Провода, идущие к ручному электроинструменту или лампам, должны по возможности подвешиваться. Кроме того, должно быт исключено непосредственное соприкоснове-ние проводов с металлическими предметами, горячими, влажными, покрытыми маслом поверхностями.

Во время работы запрещается:

- разбирать ручные электрические машины и электроинструмент для ремонта;
- держать ручной электроинструмент за провод или касаться вращающихся частей ре-жущего инструмента или удалять стружку, опилки до полной остановки инструмента, машины;
- производить замену режущего инструмента до полной его остановки;
- устанавливать рабочую часть в патрон инструмента, машины и изымать ее из патрона, а также регулировать инструмент без отключения его от сети штепсельной вилки;
- вносить переносной трансформатор или преобразователь частоты внутрь металлических резервуаров или ёмкостей;
- обрабатывать электроинструментом обледеневшие и мокрые детали;
- оставлять без надзора электроинструмент, присоединенный к сети.

10.4 Требования безопасности во время производства сварочных работ

Перед началом работы электросварщик обязан получить от производителя работ задание на производство работы и инструктаж на рабочем месте.

Необходимо проверить рабочую одежду, рукавицы и убедиться в том, что на них нет следов масел, жиров, бензина, керосина и других горючих жидкостей.

Рабочая одежда не должна иметь развевающихся частей, куртка должна быть надета навыпуск, пуговицы застегнуты, обшлага рукавов застегнуты или подвязаны, брюки надеты поверх сапог, каска должна быть застегнута на подбородочный ремень, а волосы убраны под каску.

После получения задания электросварщик обязан:

- произвести осмотр сварочных проводов, которые должны быть надежно изолированы и в необходимых местах защищены от действия высоких температур, механических повреждений, химических воздействий, не переплетаться между собой и не пролегать совместно с другими сварочными проводами или проводами электрической питающей сети и шлангами газопламенной обработки;
- убедиться в том, что устройства заземлены и доступны для осмотра и эксплуатации;
- проверить наличие и исправность инструментов;
- проверить исправность и соответствие переносного светильника, а также наличие общего освещения на рабочем месте и на подходах к нему;
- проверить состояние настилов, ограждений, бортовой доски на лесах, подмостях непосредственно на месте выполнения электросварочных работ;
- осмотреть и при необходимости освободить проходы, убрать все легковоспламеняющиеся и горючие материалы в радиусе 5м от места проведения электросварочных работ;
- проверить наличие ширм и защитного настила;
- в случае выполнения электросварочных работ с назначением наблюдающих убедиться в том, что рубильник для отключения источника тока находится вблизи наблюдающего и работа электросварщика будет проводиться в зоне видимости наблюдающих.

При выполнении электросварочных работ электросварщик обязан выполнять следующие требования безопасности:

- следить, чтобы подручные или выполняющий совместно со сварщиком работы персонал пользовались защитными средствами;
- следить, чтобы шлак, брызги расплавленного металла, огарки электродов, обрезки металла и других предметов и личный инструмент не падал на работающий персонал и проходящих людей;
- постоянно следить за исправностью электрододержателя и провода к нему;
- следить, чтобы провода сварочной цепи не подвергались механическим, тепловым и прочим воздействиям, которые могут вызвать нарушение и повреждение их электроизоляции;
- в перерывах в процессе сварки проверять состояние и наличие защитных заземлений на корпусах электросварочной аппаратуры;
- если в процессе работы или в перерывах на рабочем месте будет обнаружен запах горючего газа (утечка из газового поста газопровода, газового баллона), то немедленно прекратить электросва-

рочные работы, сообщить производителю работ (бригадиру или мастеру), произвести отключение источника сварочного тока, уйти в безопасное место;

– отключить источник сварочного тока от питающей сети в следующих случаях:
  - уходя с рабочего места даже на короткое время;
  - при временном прекращении работы;
  - при перерыве в подаче электроэнергии;
  - при обнаружении какой-либо неисправности;
  - при уборке рабочего места.

Электросварщику запрещается:

– очищать сварной шов от шлака, брызг металла и окалины без защитных очков;
– работать под подвешенным грузом;
– сваривать деталь на весу;
– прикасаться голыми руками даже к изолированным проводам и токоведущим частям сварочной установки;
– выполнять ручную электродуговую сварку от источников тока, напряжение холостого хода которых превышает 80В для переменного тока, 100 В для постоянного тока;
– самостоятельно менять полярность прямого и обратного провода;
– прикасаться к свариваемым деталям при смене электродов;
– класть электрододержатель на металлические конструкции;
– производить электросварочные работы во время грозы, под дождем или снегопадом без навеса;
– производить электросварочные работы с приставных лестниц;
– регулировать величину сварочного тока при замкнутой цепи, при работе с аппаратом переменного тока;

11. ПРОТИВОПОЖАРНЫЕ МЕРОПРИЯТИЯ

При производстве работ необходимо руководствоваться Правила противопожарного режима в Российской Федерации (утв. постановлением Правительства РФ от 25 апреля 2012г. N390), «Правилами устройства электроустановок», 2000г., «Правилами технической эксплуатации электроустановок потребителей» и Приказом Минтруда России от 24.07.2013 N 328н "Об утверждении Правил по охране труда при эксплуатации электроустановок" (Зарегистрировано в Минюсте России 12.12.2013 N 30593).

Все работающие должны быть проинструктированы по правилам пожарной безопасности. В каждой смене должен быть назначен ответственный за противопожарную безопасность.

При необходимости устройства деревянной опалубки и строительных лесов одновременно более чем на 3 этажа следует проводить дополнительные противопожарные мероприятия (про-

кладка временных противопожарных водопроводов с установкой пожарных кранов на этажах и т.д.).

Каждое строительство должно быть обеспечено противопожарным оборудованием и инвентарем согласно нормам. Характер противопожарного оборудования устанавливается по согласованию с местными органами Государственного пожарного надзора в зависимости от степени пожарной опасности объекта и его государственного значения.

Кроме перечисленных в нормах первичных средств пожаротушения и противопожарного инвентаря на каждый 5000м^2 застроенной территории устанавливаются пожарные пункты (щит или шкаф, окрашенные в красный цвет с надписью «Пожарный пункт») со следующим набором первичных средств пожаротушения и инвентаря:

Огнетушители типа ОП-5	-2 шт.
Ведра пожарные	-2 шт.
Лопаты	-4 шт.
Войлок (или асбестовое полотно)	-2 полотна.

Огнетушители, ящики для песка, бочки для воды, ведра, щиты или шкафы для инвентаря, ручки для лопат, футляры для кошм и другое оборудование в отличие от хозяйственного инвентаря должны быть окрашены в красный цвет.

Сгораемые материалы (древесностружечные плиты, фанера, лесоматериалы, рубероид и т.д.) должны доставляться на рабочие места в количестве, не превышающем сменной потребности.

Сгораемые материалы на открытых площадках (толь, рубероид и т.п.) должны размещаться в штабелях площадью не более 100м2. Разрывы между штабелями и строящимися.

подсобными зданиями, помещениями надлежит принимать согласно СНиП 12-03-01, а проходы между штабелями (стеллажами) должны быть шириной не менее 1 м.

Ширина проездов зависит от габаритов транспортных средств и погрузо-разгрузочных механизмов, обслуживающих склад.

Для теплозащиты бетона допускается применение только трудносгораемых и несгораемых материалов.

Применять солому, стружку и другие сгораемые материалы, за исключением увлажненных или обработанных известковым раствором опилок, не разрешается.

Нагреваемые элементы, спирали, электроды и т.п. должны быть защищены от попадания на них посторонних предметов металлическими кожухами или несгораемыми ограждениями.

Для отключения электросети в случае аварии или пожара отключающие устройства должны устанавливаться в доступных местах.

Подъезды к стройплощадке и проезды внутриквартальные и вокруг строящегося объекта должны быть свободны от машин, механизмов, материалов, конструкций и т.п. для обеспечения беспрепятственного проезда пожарного автотранспорта.

12. ОХРАНА ОКРУЖАЮЩЕЙ СРЕДЫ И УТИЛИЗАЦИЯ СТРОИТЕЛЬНЫХ ОТХОДОВ

Отходы и строительный мусор должны своевременно вывозиться для дальнейшей утилизации. Захоронение бракованных изделий и конструкция запрещается. Сжигание горючих отходов и строительного мусора на участке строительства запрещается.

Для предотвращения загрязнения поверхностных и надземных вод необходимо улавливать загрязненную воду. Все производственные и бытовые стоки должны быть очищены.

Не допускается выпуск воды со строительной площадки непосредственно на склоны без надлежащей защиты от размыва.

Так же должны соблюдаться требования по охране окружающей среды содержатся в ГОСТ 17.1.3.13-86 «Охрана природы. Гидросфера.

Строительная площадка должна быть снабжена пунктом мойки колес. Выезд автотранспорта, не прошедшего через мойку категорически запрещен.

На территории строящихся объектов не допускается не предусмотренное проектной документацией сведение древесно-кустарниковой растительности и засыпка грунтом корневых шеек и стволов растущих деревьев и кустарников. Сохраняемые деревья должны быть ограждены.

13. ЗАЩИТА ОТ ШУМА

При производстве строительно-монтажных работ на стройплощадке руководствоваться требованиями СП 51.13330.2011 «Защита от шума».

В период строительства установить постоянный контроль содержания предельных величин вибрации и шума.

Работы, связанные с применением таких строительных машин, как экскаваторы, бульдозеры, краны, компрессорные установки и т.п. вести с 8.00 до 21.00 часа.

Стройгенплан
на подготовительный период строительства.
М 1:500

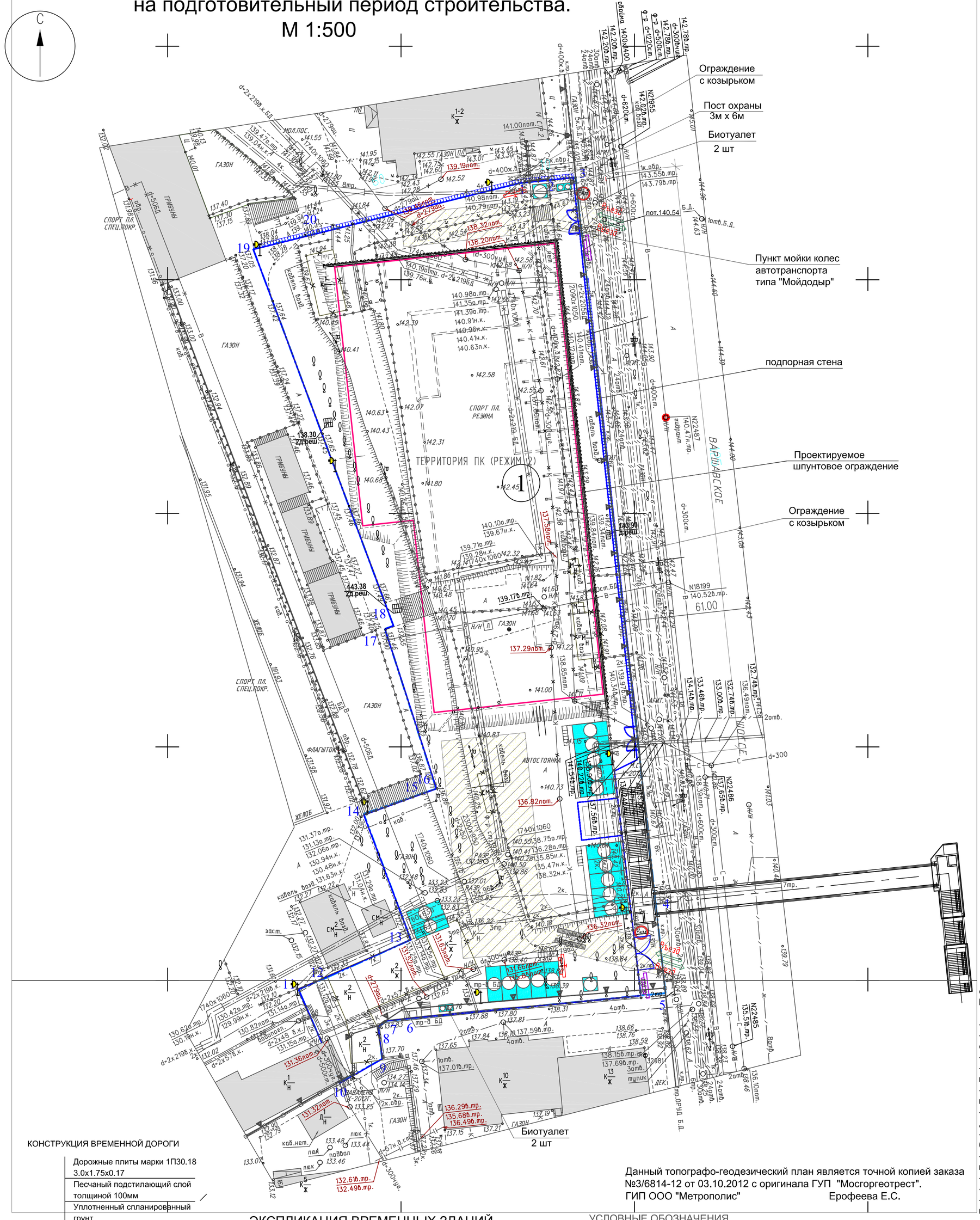

КОНСТРУКЦИЯ ВРЕМЕННОЙ ДОРОГИ

Дорожные плиты марки 1П30.18 3.0х1.75х0.17

Песчаный подстилающий слой толщиной 100мм

Уплотненный спланированный грунт

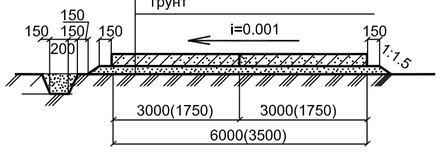

Данный топографо-геодезический план является точной копией заказа №3/6814-12 от 03.10.2012 с оригинала ГУП "Мосгоргеотрест".
ГИП ООО "Метрополис" Ерофеева Е.С.

ЭКСПЛИКАЦИЯ ВРЕМЕННЫХ ЗДАНИЙ

N по Генпл.	Наименование	Ед.изм.	Кол.	Примечание Шифр
I	Пост охраны/ Диспетчерская	шт.	1	"Универсал" 6х3
II	Гардеробная	шт.	10	"Универсал" 6х3
III	ИТР	шт.	2	"Универсал" 6х3
IV	Душевая	шт.	2	"Универсал" 6х3
V	Санузел	шт.	2	"Универсал" 6х3
VI	Медпункт	шт.	1	"Универсал" 6х3
VII	Столовая-раздат.	шт.	1	"Универсал" 6х3
VIII	Зал совещаний	шт.	2	"Универсал" 6х3
	ИТОГО :	шт.	21	"Универсал" 6х3

УСЛОВНЫЕ ОБОЗНАЧЕНИЯ

	существующие здания		въезд, выезд на строит. площадку
	временные здания		временный козырек над входом в здание
	контур проектируемой фундаменной плиты	5	знак ограничения скорости движения транспорта
	временная дорога		информационный щит
	шпунтовое ограждение		стенд с противопожарным инвент. и ящик с песком
	подпорная стена		контейнер для сбора строит. мусора
	ограждение с козырьком		мачта освещения
	сплошное мет. ограждение по бетон. блокам		направление движения автотранспорта
	пункт мойки колес автотранспорта		площадки складирования несгораемых материалов
	металлические ворота	1...20	граница отведенного участка

ПРИМЕЧАНИЯ.

1. Данный стройгенплан разработан на подготовительный период строительства гостиницы с апартаментами квартирного типа по адресу: г. Москва, Варшавское шоссе, вл.14.

2. В подготовительный период выполнить следующие работы:

- расчистить территорию строительной площадки;
- выполнить сдачу-приемку геодезической разбивочной основы для строительства объекта и прокладки инженерных сетей;
- произвести срезку растительного грунта;
- поверхностные воды с земляного полотна следует отводить с помощью водоотводных канав с естественным уклоном;
- пересадку и вырубку деревьев и кустарников производить в начальный период на основании перечетной ведомости;
-деревья, находящиеся вблизи строительства, защитить путем обшивки их деревянными коробами на высоту не менее 2 м;
- установить временное сплошное ограждение стройплощадки по бетонным блокам и ограждение с козырьком;
- устроить двое ворот с организацией въезда-выезда и противопожарные ворота;
- установить пункты мойки колес с оборотным водоснабжением типа «Мойдодыр» на выездах со стройплощадки;
- устроить временные 3,5-6-метровые дороги из дорожных плит по песчано-гравийному основанию толщ. 100 мм;
- по периметру ограждениявывесить предупреждающие и запрещающие знаки, информационные щиты и указатели в соответствии с ГОСТ Р 12.4.026-2001, видимые как в светлое, так и в темное время суток;
- обозначить на местности колодцы водопровода с пожарными гидрантами числом не менее 3-х и на расстоянии не менее 150 м от строящегося объекта.
- выполнить освещение стройплощадки и рабочих мест в соответствии с ГОСТ 12.1.046-85.
- разместить временные здания инвентарного типа в 2 этажа;
-для уборки мусора установить контейнеры;
- обеспечить строительство противопожарным инвентарем.

ФРАГМЕНТ УСТАНОВКИ ОГРАЖДЕНИЯ ИЗ ПРОФЛИСТА ПО БЕТОННЫМ БЛОКАМ НАД ПРОХОДЯЩИМИ КОММУНИКАЦИЯМИ

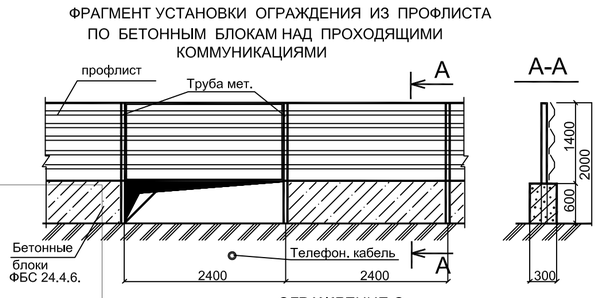

ОГРАЖДЕНИЕ С ЗАЩИТНЫМ КОЗЫРЬКОМ

Условные обозначения линий градостроительного регулирования

- границы территорий улично-дорожной сети
- границы водных поверхностей
- границы линий регулирования застройки, технических зон и окончательно неутвержденные
- границы водоохранных зон
- границы территорий промышленных зон
- границы территорий памятников истории и культуры
- границы прибрежных полос
- границы режимов градостроительной деятельности на территориях природного комплекса
- границы историко-культурных заповедных территорий
- границы памятников природы
- границы жестких зон санитарной охраны
- границы озелененных территорий
- границы береговых полос
- границы территорий природного компл
- границы полосы отвода железных дор
- границы охранных зон памятников ист культуры
- границы особо охраняемых природных
- границы зон санитарной охраны
- границы коммунальных зон
- границы охранной зоны ансамбля Моск Кремля
- границы зон охраняемого ландшафта
- границы санитарно-защитн

Условные обозначения подземных инженерных коммуникаций

- водопровод (водовод)
- дренаж
- газопровод
- кабель МОСЭНЕРГО
- кабель телевидения
- кабель МПС
- кабель радио
- воздухопровод
- кабель МОСЭЛЕКТРОТРАНС
- бронированный кабель связи
- блочная канализация МОСЭНЕРГО
- кабель заземления
- общий коллектор
- водосток
- канализация
- теплопровод
- кабель МОСГОРСВЕТ
- кабель ДС
- кабель связи УПО
- золопровод
- илопровод
- телефон. канализация
- волновод
- кабельный коллектор МОСЭ
- бездейств. прокладки
- проекты

ЛИНИИ ГРАДОСТРОИТЕЛЬНОГО РЕГУЛИРОВАНИЯ НАНЕСЕНЫ ПО СОСТОЯНИЮ НА 30.10.12

Срок действия инженерно-топографического плана составляет 3 календарных года с момента выпуска. (п.2.1.25 приложения к постановлению Правительства города Москвы от 07.12.2004 года № 857ПП)

По вопросам несоответствия планового положения подземных коммуникаций обращаться по тел. (495) 614-54-39

Голубым цветом показаны проектируемые подземные инженерные коммуникации, находящиеся в стадии рассмотрения ОПС

Без печати ГУП "Мосгоргеотрест" недействителен Использование другими организациями не допускается			ИНЖЕНЕРНО-ТОПОГРАФИЧЕСКИЙ ПЛАН	МОСКОМАРХИТЕКТУРА © ГУП "Мосгоргеотрест"		
Полевые работы	Отрещенко П. Б.		Заказ № 3/6814-12	от 03.10.2012		
Камерал. работы	Воронова О. А.		Заказчик: ЗАО "Спортивно-досуговый центр "Труд"			
Подзем. работы	Самойлова Н. О.					
Коррект. топогр.	Корпусова С. В.		Наименование объекта:			
Коррект. подзем.	Фатеева Л. Г.					
ЛГР (Кр.лин.)	Деев В. В.		Адрес объекта: г.Москва, ЮАО, Варшавское шоссе, вл.14, стр.8, вл. 14, соор. 6, 7	Лист	Листов	Масштаб
Дубликат кр.отм.	Петрунина М. Д.		Номенклатура: А-IV-08-15, А-III-08-03	1	1	1:500
Дата выпуска заказа:	07.11.2012					

Экспликация зданий и сооружений

Номер на плане	Наименование
1	Гостиница с апартаментами квартирного типа
2.1	РТП
2.2	Модуль наружнего освещения

Ген. директор	Логвинов С.Ю.	29/08 ППР-17	
Разработал	Гречишников С.В.	«Гостиница с подземной автостоянкой, включая спортивно-рекреационный объект, по адресу: г. Москва, Варшавское ш., вл. 14, стр. 8, вл. 14, соор. 6, 7.»	
		Проект производства работ на подготовительный период	Р 1 8
		Стройгенплан. М 1:500	ООО "ППР ЭКСПЕРТ"

Копировал Формат А1

Save Date 12.09.2017 12:22:06
Plot Date 12.09.2017 12:29:52
Login Valova

Согласовано | Согласовано | Взам. инв.No. | Подп. и дата | Инв.No. подл. | Подпись | Дата | Фамилия | N.отд.долж. | Подпись | Дата | Фамилия | N.отд.долж.

Схема организации работ по монтажу временного ограждения. М 1:200

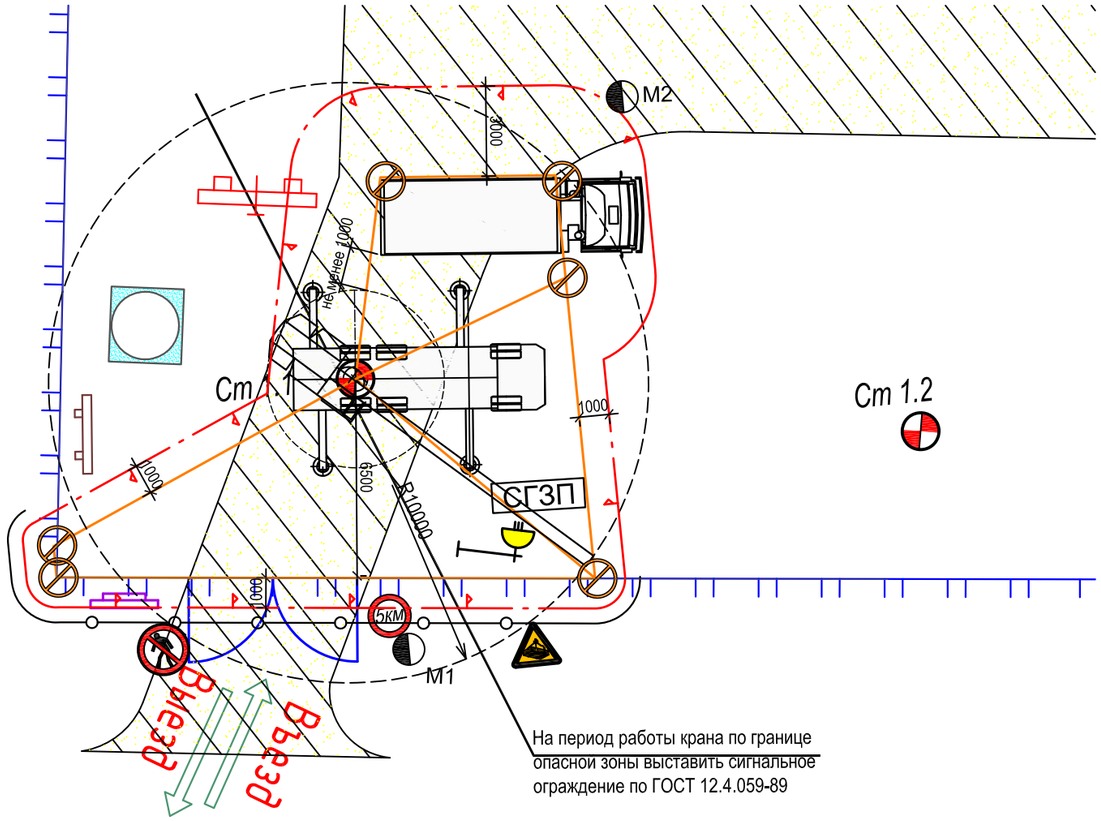

Разрез 1-1

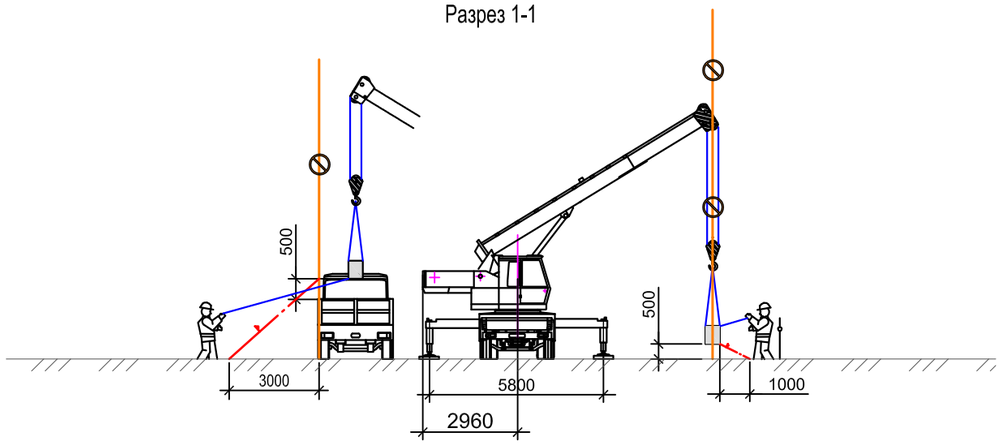

Расчет опасной зоны от падения груза (блока ФБС) при разгрузке

Высота от низа груза до земли 2.5м. Минимальная граница опасной зоны при падении груза согласно СНиП 12-03-2001, приложение Г, при Н=2.5м. составляет Х=1м; габарит груза (2.38х0.58х04).

Опасная зона А=1+0.5*0.58+2.38=3.67м.

При разгрузке груз сопровождать с оттяжка.

Опасная зона в таком случае принимается равной 3м

Расчет опасной зоны от падения груза (блока ФБС) при монтаже

Высота от низа груза до земли 0.78м. Минимальная граница опасной зоны при падении груза согласно СНиП 12-03-2001, приложение Г, при Н=0.78м. составляет Х=0.5м; габарит груза (2.38х0.58х04).

Опасная зона А=0.5+0.5*0.58+2.38=3.17м. При монтаже груз сопровождать с оттяжка. Опасная зона в таком случае принимается равной 1м

Последовательность монтажа временного ограждения

1. Установка блоков ФБС

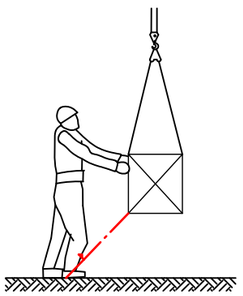

2. Установка стоек

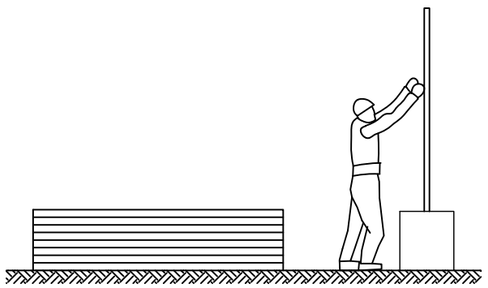

3. Установка сетчатых панелей

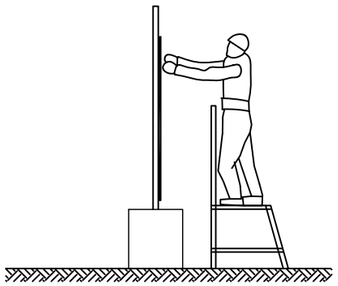

ВИД А-А

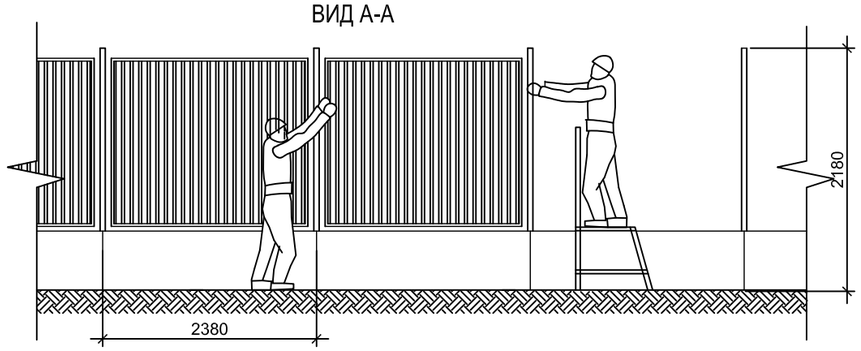

Примечания:

1. При установке крана на следующую стоянку произвести перестановку склада СГЗП, стенда со схемами строповки, а также перестановить временное инвентарное ограждение.
2. Грузовысотную характеристику крана см. лист 4.

Условные обозначения

	Ограждение строительной площадки
	Линия ограничения зоны работы крана
	Граница опасной зоны
	Сигнальное ограждение по ГОСТ 12.4.059-89
	Стенд со схемами строповки и таблицей масс грузов
	Противопожарный щит
СГЗП	Сменные грузозахватные преспособления
	Знак "Проход запрещен"
	Знак "Возможно падение груза"
	Прожекторная вышка

Согласовано

Взам. инв. №

Подп. и дата

Инв. № подл.

Изм.	Кол. уч.	Лист	№ док.	Подп.	Дата
Ген. директор		Логвинов С.Ю.			
Разработал		Гречишников С.В.			

29/08 ППР-17

«Гостиница с подземной автостоянкой, включая спортивно-рекреационный объект, по адресу: г. Москва, Варшавское ш., вл. 14, стр. 8, вл. 14, соор. 6, 7.»

Проект производства работ на подготовительный период

Стадия	Лист	Листов
Р	2	8

Схема организации работ по монтажу временного ограждения. М 1:200

ООО "ППР ЭКСПЕРТ"

Формат А3

Схема организации работ по устройству временной дороги. М 1:200

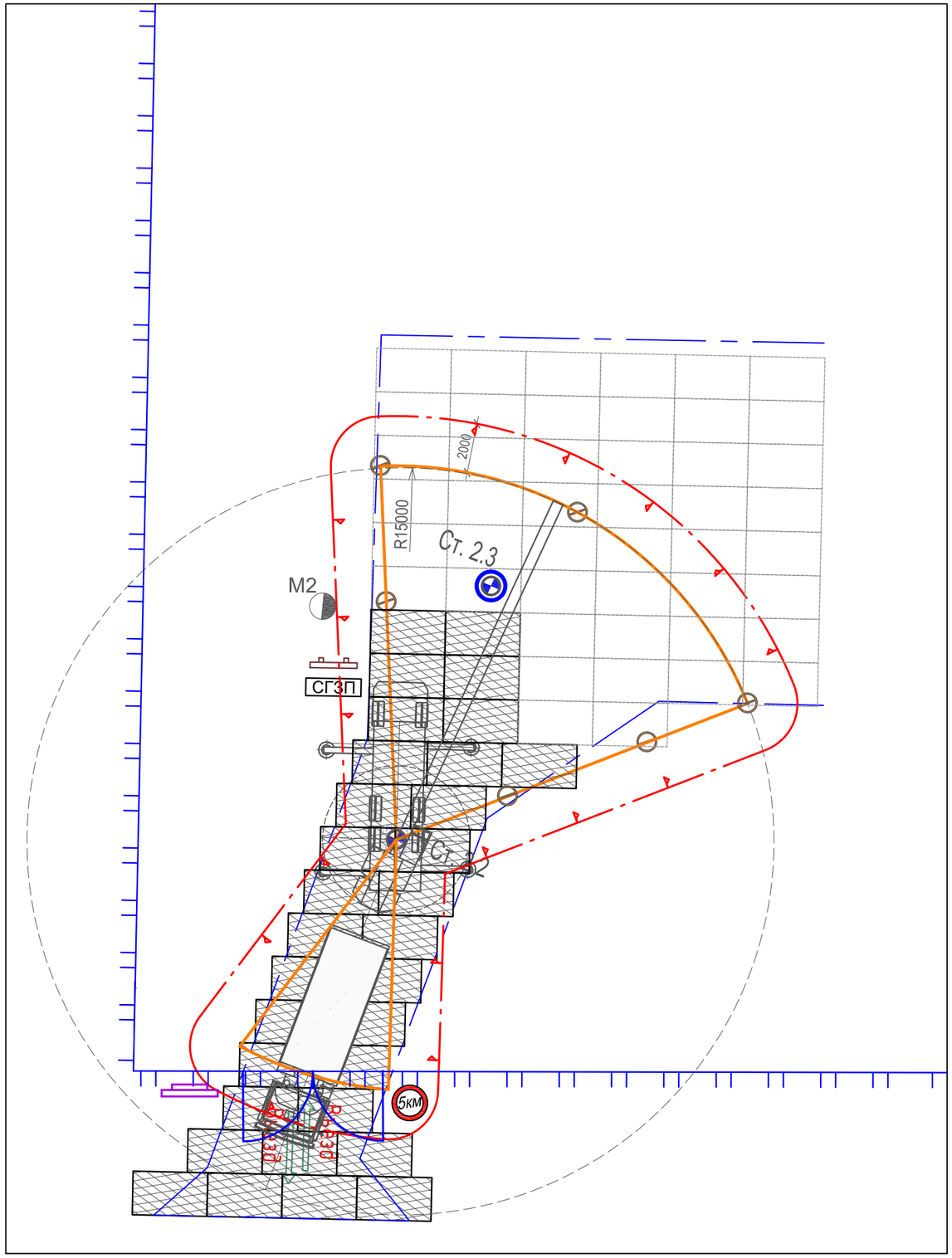

Разрез 2-2
(разгрузка и монтаж плит ПДП)

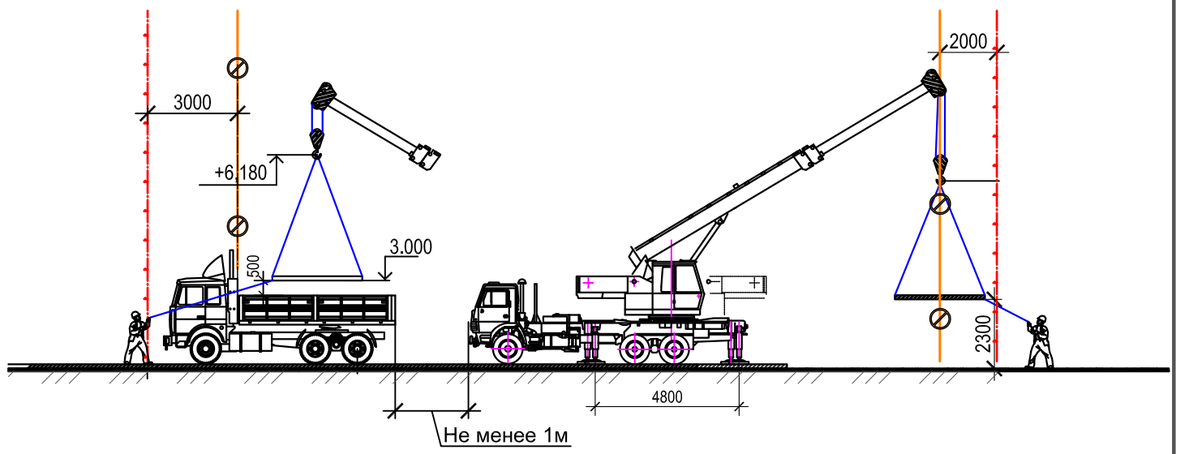

Расчет опасной зоны
от падения груза (плита ПДП)
при разгрузке

Высота от низа груза до земли 2.5м. Минимальная граница опасной зоны при падении груза согласно СНиП 12-03-2001, приложение Г, при Н=2.5м. составляет Х=1,1м; габарит груза (3х1.75).
Опасная зона А=1,1+1.75*0.5=1.975м. При разгрузке груз сопровождать с оттяжками. Опасная зона принимается равной 3м

при монтаже

Высота от низа груза до земли 2.3м. Минимальная граница опасной зоны при падении груза согласно СНиП 12-03-2001, приложение Г, при Н=2.3м. составляет Х=1м; габарит груза (3х1.75).
Опасная зона А=1+1.75*0.5=1.875м. При монтаже груз сопровождать с оттяжками. Опасная зона принимается равной 2м

Условные обозначения

	Ограждение строительной площадки
	Линия ограничения зоны работы крана
	Граница опасной зоны
	Сигнальное ограждение по ГОСТ 12.4.059-89
	Стенд со схемами строповки и таблицей масс грузов
	Противопожарный щит
СГЗП	Сменные грузозахватные преспособления
	Знак "Проход запрещен"
	Знак "Возможно падение груза"
	Прожекторная вышка
Ст. 2.4	Стоянка и ось движения автокрана
	Плиты дорожные

Примечания:
1. При установке крана на следующую стоянку произвести перестановку склада СГЗП, стенда со схемами строповки, а также перестановить временное инвентарное ограждение.
2. Грузовысотную характеристику крана см. лист 4.

Изм.	Кол. уч.	Лист	№ док.	Подп.	Дата
Ген. директор		Логвинов С.Ю.			
Разработал		Гречишников С.В.			

29/08 ППР-17

«Гостиница с подземной автостоянкой, включая спортивно-рекреационный объект, по адресу: г. Москва, Варшавское ш., вл. 14, стр. 8, вл. 14, соор. 6, 7.»

Проект производства работ
на подготовительный период

Стадия	Лист	Листов
Р	3	8

Схема организации работ по устройству временной дороги. М 1:200

ООО "ППР ЭКСПЕРТ"

Согласовано

Взам. инв. №

Подп. и дата

Инв. № подл.

Формат А3

Схема организации работ по монтажу бытовых помещений. М 1:200

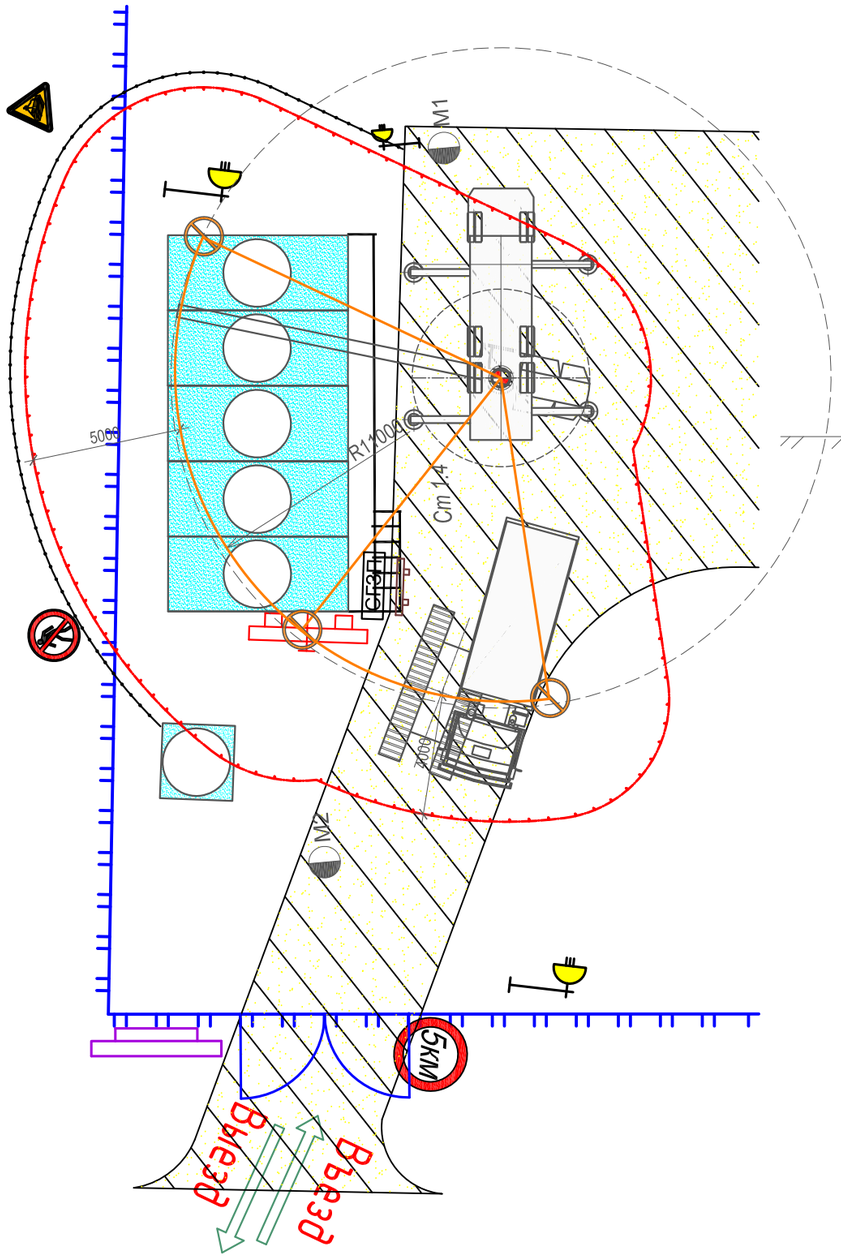

Разрез 3-3
(разгрузка бытовки)

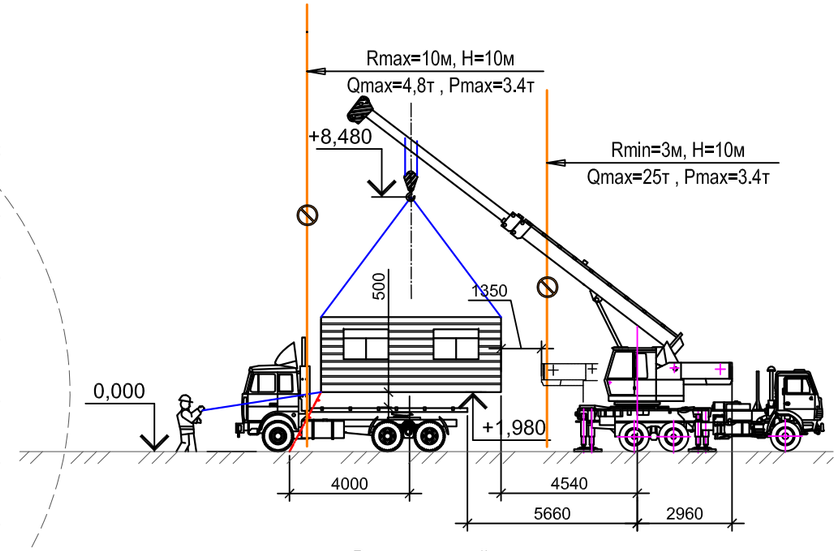

Разрез 3-3
(монтаж бытовки)

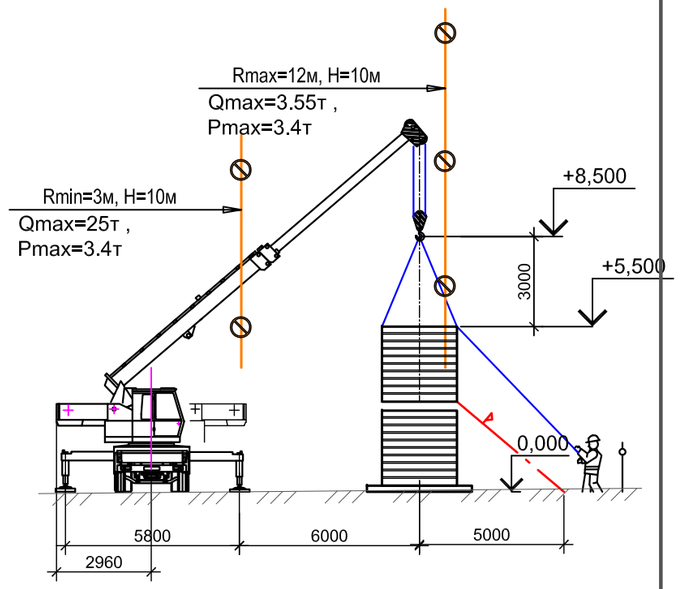

Расчет опасной зоны от падения груза
(блок-контейнер)

при разгрузке

Высота от низа груза до земли 2м. Минимальная граница опасной зоны при падении груза согласно СНиП 12-03-2001, приложение Г, при Н = 2м. составляет Х=0.5м; габарит груза (2.5х3х6).

Опасная зона А=0.5+3*0.5+6=8м. При разгрузке груз сопровождать с оттяжка. Опасная зона в таком случае принимается равной 4м

при монтаже

Высота от низа груза до земли 3.2м. Минимальная граница опасной зоны при падении груза согласно СНиП 12-03-2001, приложение Г, при Н = 3.2м. составляет Х=1м; габарит груза (2.5х3х6).

Опасная зона А=1+3*0.5+6=8.5м. При монтаже груз сопровождать с оттяжка. Опасная зона в таком случае принимается равной 5м

Условные обозначения

	Ограждение строительной площадки
	Линия ограничения зоны работы крана
	Граница опасной зоны
	Сигнальное ограждение по ГОСТ 12.4.059-89
	Стенд со схемами строповки и таблицей масс грузов
	Противопожарный щит
СГЗП	Сменные грузозахватные преспособления
	Знак "Проход запрещен"
	Знак "Возможно падение груза"
	Прожекторная вышка
Ст. 2.4	Стоянка и ось движения автокрана
	Плиты дорожные

Примечания:

1. При установке крана на следующую стоянку произвести перестановку склада СГЗП, стенда со схемами строповки, а также перестановить временное инвентарное ограждение.
2. Грузовысотную характеристику крана см. лист 4.

Изм.	Кол. уч.	Лист	№ док.	Подп.	Дата
Ген. директор		Логвинов С.Ю.			
Разработал		Гречишников С.В.			

29/08 ППР-17

«Гостиница с подземной автостоянкой, включая спортивно-рекреационный объект, по адресу: г. Москва, Варшавское ш., вл. 14, стр. 8, вл. 14, соор. 6, 7.»

Проект производства работ
на подготовительный период

Стадия	Лист	Листов
Р	4	8

Схема организации работ по монтажу бытовых помещений. М 1:200

ООО "ППР ЭКСПЕРТ"

Согласовано

Взам. инв. №

Подп. и дата

Инв. № подл.

Формат А3

Схема организации работ по монтажу пункта мойки колес. М 1:200

1. Устройство эстакады

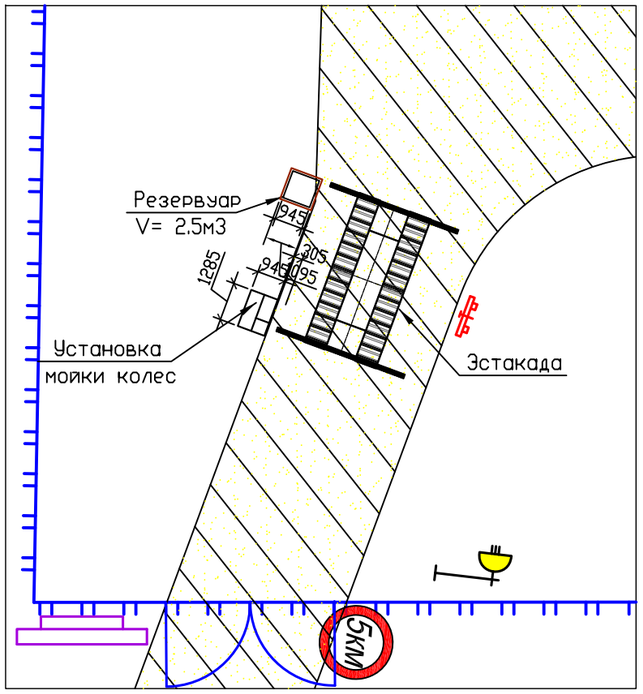

2. Монтаж резервуара

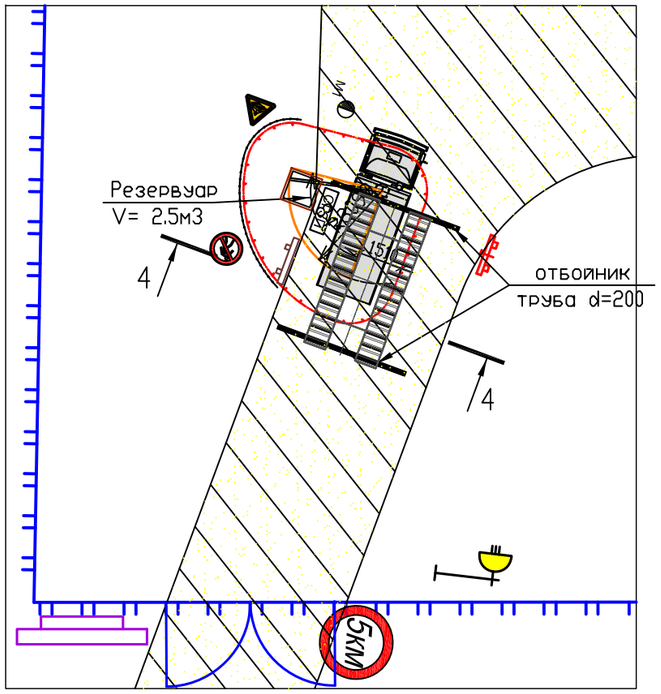

Разрез 4-4

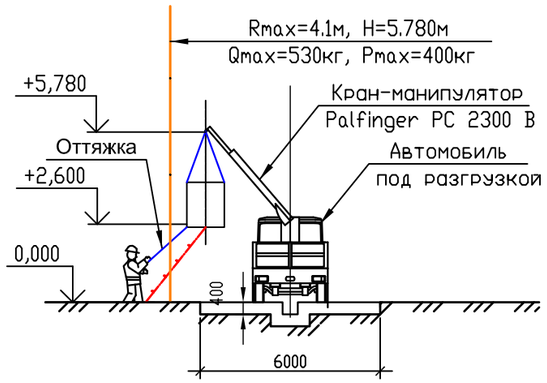

Расчет опасной зоны
от падения груза
(от установки мойки колес)

Высота от низа груза до земли 2.6м. Минимальная граница опасной зоны при падении груза согласно СНиП 12-03-2001, приложение Г, при Н = 2.6м. составляет Х=1м; габарит груза (1.7х1.3х1.25). Опасная зона А=1+0.5*1.3+1.7=3.35м. При разгрузке груз сопровождать с оттяжками. Опасная зона в таком случае принимается равной 2м

Условные обозначения

	Ограждение строительной площадки
	Линия ограничения зоны работы крана
	Граница опасной зоны
	Сигнальное ограждение по ГОСТ 12.4.059-89
	Стенд со схемами строповки и таблицей масс грузов
	Противопожарный щит
СГЗП	Сменные грузозахватные преспособления
	Знак "Проход запрещен"
	Знак "Возможно падение груза"
	Прожекторная вышка
Ст. 2,4	Стоянка и ось движения автокрана
	Плиты дорожные

Согласовано

Взам. инв. №

Подп. и дата

Инв. № подл.

Изм.	Кол. уч.	Лист	№ док.	Подп.	Дата
Ген. директор		Логвинов С.Ю.			
Разработал		Гречишников С.В.			

29/08 ППР-17

«Гостиница с подземной автостоянкой, включая спортивно-рекреационный объект, по адресу: г. Москва, Варшавское ш., вл. 14, стр. 8, вл. 14, соор. 6, 7.»

Проект производства работ
на подготовительный период

Стадия	Лист	Листов
Р	5	8

Схема организации работ по монтажу пункта мойки колес. М 1:200

ООО "ППР ЭКСПЕРТ"

Формат А3

Схемы строповок

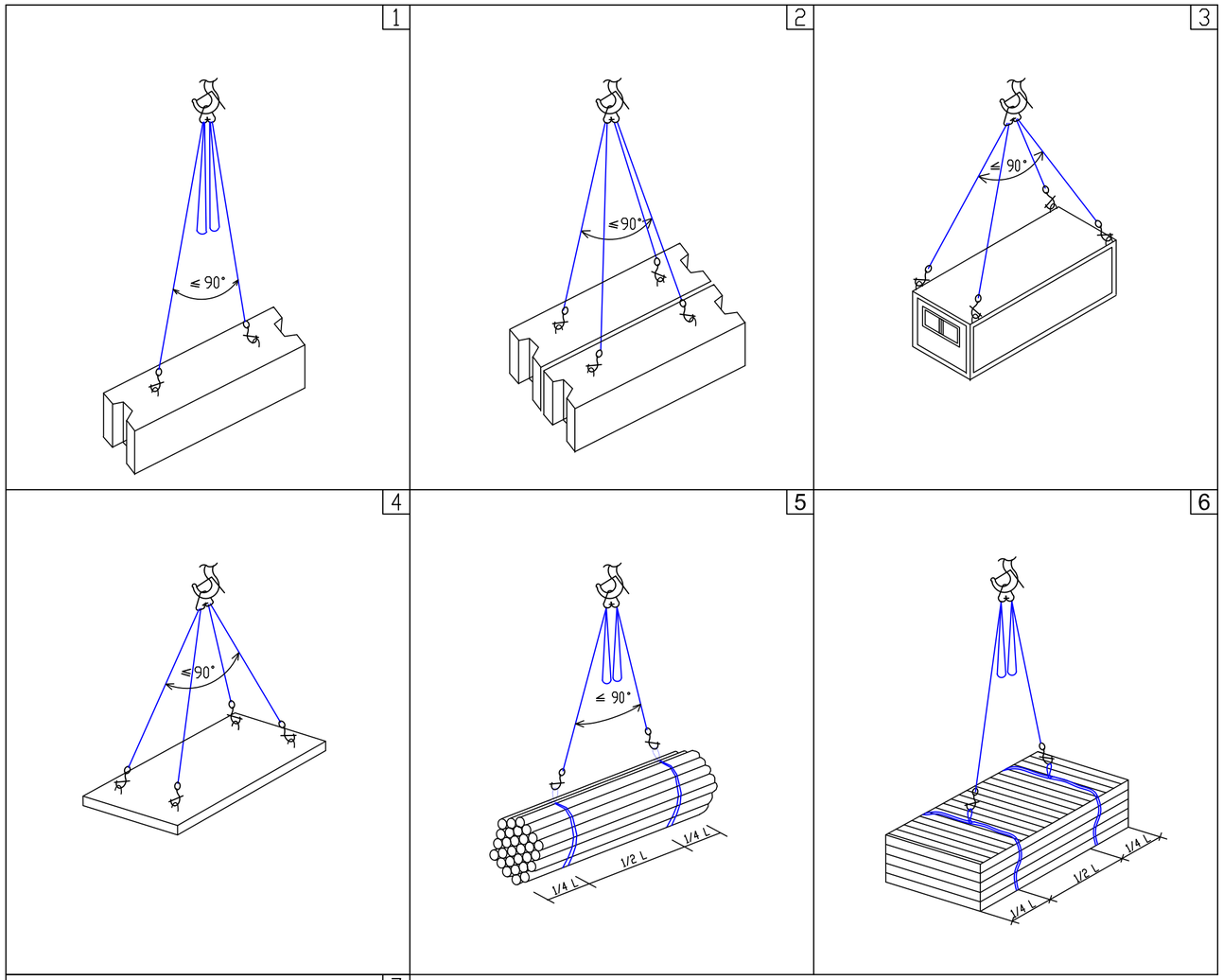

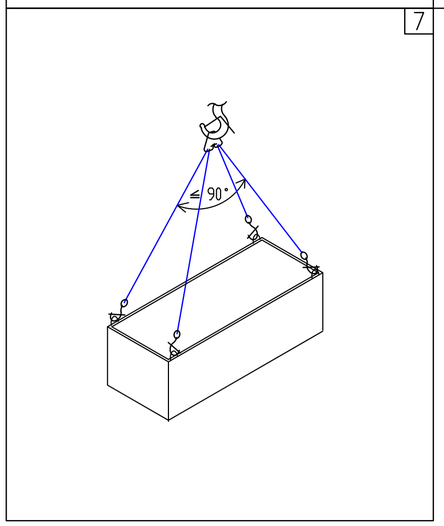

Примечания

Строповку грузов вести в строгом соответствии с требованиями СНиП 12.03.2001 "Безопасность труда в строительстве Часть1. Общие требования ",СНиП 12.04.2002 "Безопасность труда в строительстве Часть2.

При перемещении стройматериалов расстояние между ними и смонтированными другими конструкциями должно быть: по горизонтали не менее 1,0м, по вертикали - 0.5м.

Находящиеся в работе грузозахватные приспособления должны быть снабжены клеймами и бирками.

Строповку элементов производить инвентарными стропами оборудованными крюками с запирающими приспособлениями. Неиспользуемые крюки многоветвевых стропов грузозахватных приспособлений необходимо навешивать на кольца стропов и запирать замком крюка для исключения их самопроизвольного освобождения.

Угол между стропами должен быть не более 90 градусов (по диагонали).

При строповке грузов крюки должны быть направлены от центра груза, что исключает возможность зацепки груза концом крюка и предохраняет замок от поломки.

В процессе эксплуатации стропы должны подвергаться периодическому осмотру в установленные сроки не реже чем через 5 дней при интенсивном использовании, не реже чем через 10 дней при регулярном использовании и перед выдачей на работу - для редко используемых. После изготовления и ремонта стропы должны быть испытаны нагрузкой в 1.25 раз превышающей их номинальную грузоподъемность.

При строповке элементов с острыми ребрами методом обвязки необходимо между ребрами элементов канатом установить инвентарные прокладки, предохраняющие канат от перетирания.

Расстроповку установленных элементов и конструкций допускается производить только после прочного и устойчивого их закрепления.

Установка (укладка) грузов на транспортные средства должны обеспечивать устойчивое положение груза при транспортировании и разгрузке.

При выполнении погрузочно-разгрузочных работ не допускается строповка груза, находящегося в неустойчивом положении, а также смещение стропочных приспособлений на приподнятом грузе.

Способы строповки элементов конструкций и оборудования должны обеспечивать их подачу к месту установки в положении близком к проектному.

Находящиеся в работе грузоподъемные машины должны быть снабжены ясными обозначениями регистрационного номера грузоподъемности и даты следующего испытания.

Располагать длинномерный груз в кузове по диагонали, оставляя выступающие за боковые габариты автомобиля концы, а также загораживать грузом двери кабины запрещается.

При погрузке длинномерных грузов на прицепы-роспуски необходимо оставлять зазор между задней стенкой кабины автомобиля и грузом с таким расчетом, чтобы прицеп мог свободно поворачиваться по отношению к автомобилю на 90 град. в каждую сторону.

Грузы на которые не разработаны схемы строповок, стропуются и перемещаются в присутствии и под руководством лица, ответственного за безопасное производство работ кранами.

При строповке элементов 4-х ветвевым стропом за две петли два свободных стропа необходимо навешивать на навесное звено во избежании зацепления за установленные закрепленные конструкции

Таблица масс грузов

Наименование	Масса т.	N°схем строповок		Кол-во одновр. подним. эл-тов		Грузозахват. приспособ.	
		при разгр.	при монт.	при разгр.	при монт.	при разгр.	при монт.
Блок ФБС	1.3	1,2	1	1,2	1	1	1
Плита ПДП	2.2	4	4	1	1	3	3
Блок-контейнер	3.4	3	3	1	1	2	2
Стойки	1	5	-	1	1	1;4	1;4
Профилированный лист	1	6	-	1	1	1;4	1;4
Резервуар пункта мойки колес	0.05	7	7	1	1	1	1
Установка пункта мойки колес	0.4	7	7	1	1	1	1

Перечень грузозахватных приспособлений

N°N°	Наименование	ГОСТ	Характерист. груз.приспособ.		
			Q, т	L, м	P, т
1	4-х ветв. канатный строп 4СК	РД 10-33-93	4	2	-
2	4-х ветв. канатный строп 4СК	РД 10-33-93	4	5	-
3	4-х ветв. канатный строп 4СК	РД 10-33-93	4	3	-
4	Строп кольцевой	-	1	5	-

Изм.	Кол.уч.	Лист	№ док.	Подп.	Дата	29/08 ППР-17		
						«Гостиница с подземной автостоянкой, включая спортивно-рекреационный объект, по адресу: г. Москва, Варшавское ш., вл. 14, стр. 8, вл. 14, соор. 6, 7.»		
Ген. директор		Логвинов С.Ю.				Проект производства работ на подготовительный период	Стадия	Лист	Листов
Разработал		Гречишников С.В.					Р	6	8
						Схемы строповок Таблица масс грузов	ООО "ППР ЭКСПЕРТ"		

Копировал

A2

Календарный план производства работ
1 очередь

Наименование работ	Объем работ, ед. изм.	Трудоемкость, чел.-смен.	Кол-во смен	Число рабочих в смену	Кол-во маш.-смен	Марка машины
Установка пункта мойки колес	2 шт	4	1	4	-	Кран-манипулятор Palfinger PC 2300 B
Монтаж временного ограждения	195 м.п.	21	3	7	3	КС 55713-1В
Монтаж заполнения сущ. ограждения	85 п.м	9	3	3	-	
Подготовка основания	977 м2	28	4	7	4	Бульдозер ДТ-75
Укладка дорожных плит	977 м2	28	4	7	4	КС 55713-1В
Установка бытовых помещений	21 шт	10	2	7	2	КС 55713-1В

График потребности в строительных машинах

Наименование машин	Кол-во машин	Среднесуточная численность машин по дням								
		2	4	6	8	10	12	14	16	18
Кран КС 55713-1В	1									
Автомобиль с краном-манипулятором	1									
Автосамосвал КаМАЗ-55111	2									
Автомобиль грузовой бортовой КаМАЗ-43253	1									
Бульдозер ДТ-75	1									
Виброплита TSS-VP80H	1									

Изм.	Кол. уч.	Лист	№ док.	Подп.	Дата
Ген. директор		Логвинов С.Ю.			
Разработал		Гречишников С.В.			

29/08 ППР-17

«Гостиница с подземной автостоянкой, включая спортивно-рекреационный объект, по адресу: г. Москва, Варшавское ш., вл. 14, стр. 8, вл. 14, соор. 6, 7.»

Проект производства работ
на подготовительный период

Стадия	Лист	Листов
Р	7	8

Календарный план производства работ. График потребности в строительных машинах

ООО "ППР ЭКСПЕРТ"

Копировал

А4

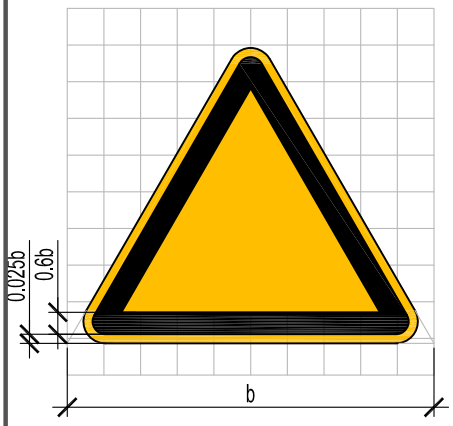

Знак №2
P21
Запрещение

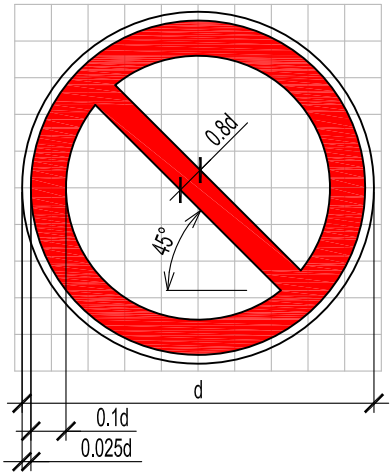

Знак №3
W06
Опасно. Возможно падение груза

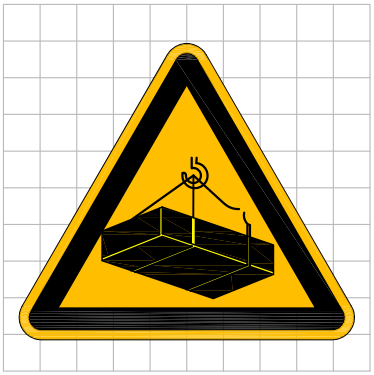

Знак №4
P03
Проход запрещен

Знак №1
W09
Внимание. Опасность

Конструкция сигнального ограждения по ГОСТ 12.4.059-89

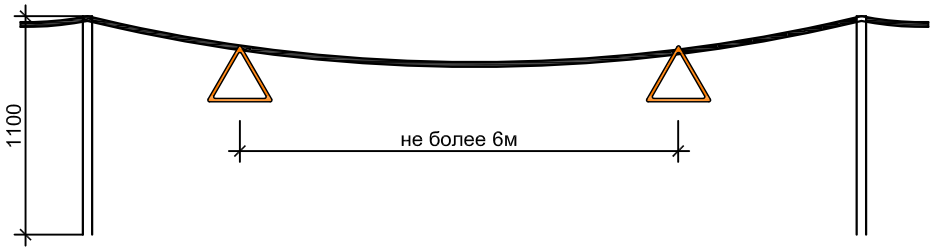

Изм.	Кол. уч.	Лист	№ док.	Подп.	Дата	29/08 ППР-17
						«Гостиница с подземной автостоянкой, включая спортивно-рекреационный объект, по адресу: г. Москва, Варшавское ш., вл. 14, стр. 8, вл. 14, соор. 6, 7.»
Ген. директор		Логвинов С.Ю.				Проект производства работ на подготовительный период
Разработал		Гречишников С.В.				Стадия: Р; Лист: 8; Листов: 8
						Знаки. Конструкция сигнального ограждения
						ООО "ППР ЭКСПЕРТ"

Копировал

А4